TGU GmbH & Co. KG
Joseph-Monier Str. 2 48268
Greven

Tel.: 02575 - 955 87 0 Fax:
02575 - 955 87 87 email:
info@tgu-greven.com

HandelsregisterAmtsgericht
Steinfurt, HRB 31 56
Gerichtsstand Steinfurt
Erfüllungsort Greven DE
125 543 036

Profile & Zubehör

Bild	Name
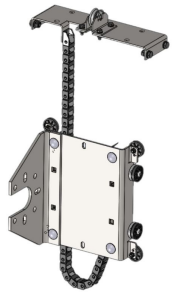	**Tower Roller Plus Rollkonsole inkl. Führungsschienendeckel** 37023726
	Tower Roller Plus Führungsprofil L=6,0 m 37023712
	Folienklemmprofil Alu L = 6000 mm 89200100
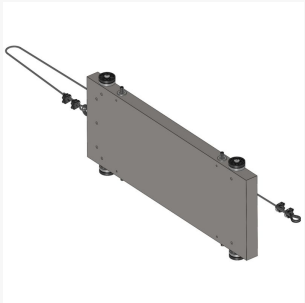	**Tower-Roller Plus Set-25 kg** 37023729

Erstellt am 09.05.2025.
Dieses Dokument stellt kein Angebot da. Es gelten die aktuellen Preise im Online-Shop.
* Unsere Angebote richten sich ausschließlich an Unternehmer. Wir schließen keine Verträge mit Verbrauchern. Alle Preise exkl. gesetzl. Mehrwertsteuer zzgl. Versandkosten und ggf. Nachnahmegebühren, wenn nicht anders angegeben.