TGU GmbH & Co. KG
Joseph-Monier Str. 2 48268
Greven

Tel.: 02575 - 955 87 0 Fax:
02575 - 955 87 87 email:
info@tgu-greven.com

HandelsregisterAmtsgericht
Steinfurt, HRB 31 56
Gerichtsstand Steinfurt
Erfüllungsort Greven DE
125 543 036

Schubstangenantrieb

Bild	Name
	Diabolorolle 27.32 - VPE: = 1000 Stk. 22000121
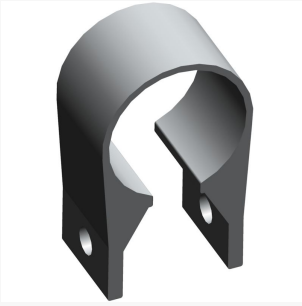	**Klemmstück für Schattierung + Lüftung ø 32 mm - VPE: = 150 Stk.** 03200401
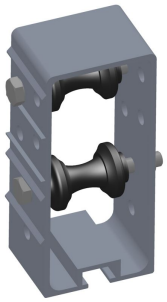	**Rollengehäuse universal 27+32er Rohr** 03200040
	Klemmstück für Schattierung + Lüftung ø 27 mm - VPE: = 150 Stk. 03200400

Erstellt am 09.05.2025.
Dieses Dokument stellt kein Angebot da. Es gelten die aktuellen Preise im Online-Shop.
* Unsere Angebote richten sich ausschließlich an Unternehmer. Wir schließen keine Verträge mit Verbrauchern. Alle Preise exkl. gesetzl. Mehrwertsteuer zzgl. Versandkosten und ggf. Nachnahmegebühren, wenn nicht anders angegeben.

TGU GmbH & Co. KG
Joseph-Monier Str. 2 48268
Greven

Tel.: 02575 - 955 87 0 Fax:
02575 - 955 87 87 email:
info@tgu-greven.com

HandelsregisterAmtsgericht
Steinfurt, HRB 31 56
Gerichtsstand Steinfurt
Erfüllungsort Greven DE
125 543 036

Bild	Name
	Zahnstangenfett 400 g - VPE= 24 Kartuschen 95206000
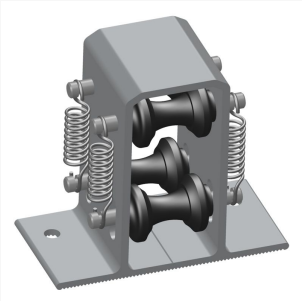	**Verzögerungsfederelement Ø27- Ø32** 03220100-1
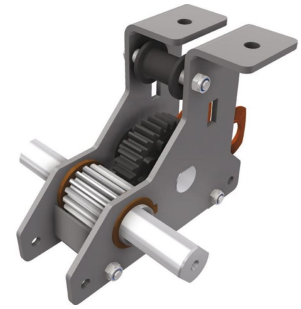	**Ridder Ritzelgehäuse RSD 250-40\RR - VPE: = 12 Stk.** 32200026
	Kupplungsplatte Ridder für Zahnstangenantriebe / - 16 mm für 32er Rohr 32211632
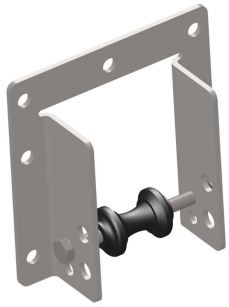	**Diabolorolle 27.32 mit Stanzblechgehäuse** 04200400-1

Erstellt am 09.05.2025.
Dieses Dokument stellt kein Angebot da. Es gelten die aktuellen Preise im Online-Shop.
* Unsere Angebote richten sich ausschließlich an Unternehmer. Wir schließen keine Verträge mit Verbrauchern. Alle Preise exkl. gesetzl. Mehrwertsteuer zzgl. Versandkosten und ggf. Nachnahmegebühren, wenn nicht anders angegeben.

TGU GmbH & Co. KG
Joseph-Monier Str. 2 48268
Greven

Tel.: 02575 - 955 87 0 Fax:
02575 - 955 87 87 email:
info@tgu-greven.com

HandelsregisterAmtsgericht
Steinfurt, HRB 31 56
Gerichtsstand Steinfurt
Erfüllungsort Greven DE
125 543 036

Bild	Name
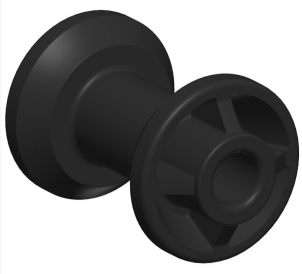	**Diabolorolle für 42 mm Rohr - Farbe: schwarz** 04200120
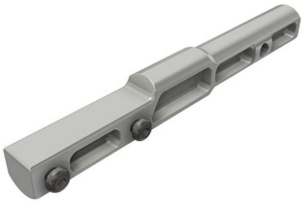	**Kupplungssatz PH40\B27x1.5\ST - für Zahnstange auf Rohr d. 27mm** 32300100
	Zahnstangenfett RIDDER AXT-FETT\PATRONE 400gr 32200011
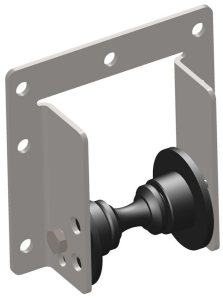	**Diabolorolle 27.32 - mit Stanzblechgehäuse - und Seitenführung - VPE: = 50 Stk.** 04200300
	Zahnstangenfett AXT GREASE \ FLACON 1 L 32200009

Erstellt am 09.05.2025.
Dieses Dokument stellt kein Angebot da. Es gelten die aktuellen Preise im Online-Shop.
* Unsere Angebote richten sich ausschließlich an Unternehmer. Wir schließen keine Verträge mit Verbrauchern. Alle Preise exkl. gesetzl. Mehrwertsteuer zzgl. Versandkosten und ggf. Nachnahmegebühren, wenn nicht anders angegeben.

TGU GmbH & Co. KG
Joseph-Monier Str. 2 48268
Greven

Tel.: 02575 - 955 87 0 Fax:
02575 - 955 87 87 email:
info@tgu-greven.com

HandelsregisterAmtsgericht
Steinfurt, HRB 31 56
Gerichtsstand Steinfurt
Erfüllungsort Greven DE
125 543 036

Bild	Name
	Zahnstangenfett AXT FETT\BLECH 5KG 32200003
	Mitnehmer für Zahnstange 160 - geschweißt und verzinkt - VPE: = 30 Stk. 24100101
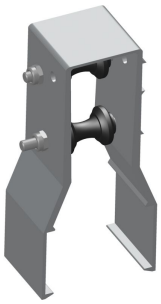	**Rollengehäuse 60x40 / für 27+32er Rohr** 03206040-1
	Schweiß-Schiebekupplung P26.5\B1\L40\SCHW für 1" Rohrwellen 32300103
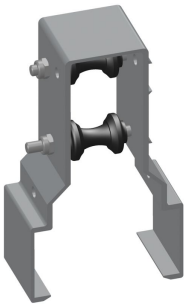	**Rollengehäuse 80x40 / für 27+32er Rohr** 03208040-1

Erstellt am 09.05.2025.
Dieses Dokument stellt kein Angebot da. Es gelten die aktuellen Preise im Online-Shop.
* Unsere Angebote richten sich ausschließlich an Unternehmer. Wir schließen keine Verträge mit Verbrauchern. Alle Preise exkl. gesetzl. Mehrwertsteuer zzgl. Versandkosten und ggf. Nachnahmegebühren, wenn nicht anders angegeben.

TGU GmbH & Co. KG
Joseph-Monier Str. 2 48268
Greven

Tel.: 02575 - 955 87 0 Fax:
02575 - 955 87 87 email:
info@tgu-greven.com

HandelsregisterAmtsgericht
Steinfurt, HRB 31 56
Gerichtsstand Steinfurt
Erfüllungsort Greven DE
125 543 036

Bild	Name
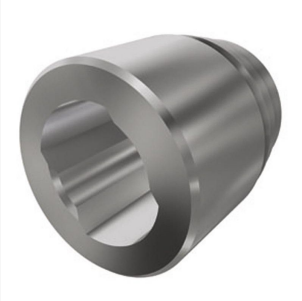	**Schweiß-Schiebekupplung P26.5\B5/4''\ST\L44mm\SCHW** 32300098
	Zahnstange H40-3\L4147 mm \ Ridder RSD250 und TU21-40 32104166
	Gegenplatte 45x45x5\D09\VZ 32300104
	Zentrierclip für Wellenzentrierung RSD 250-40 - VPE: = 50 Stk. 32300101
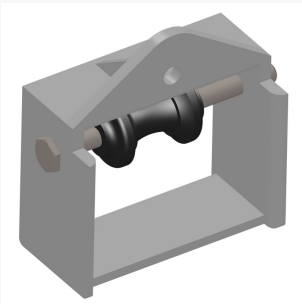	**Diabolorolle Spezial mit KST-Gehäuse** 04200401-1

Erstellt am 09.05.2025.
Dieses Dokument stellt kein Angebot da. Es gelten die aktuellen Preise im Online-Shop.
* Unsere Angebote richten sich ausschließlich an Unternehmer. Wir schließen keine Verträge mit Verbrauchern. Alle Preise exkl. gesetzl. Mehrwertsteuer zzgl. Versandkosten und ggf. Nachnahmegebühren, wenn nicht anders angegeben.

TGU GmbH & Co. KG
Joseph-Monier Str. 2 48268
Greven

Tel.: 02575 - 955 87 0 Fax:
02575 - 955 87 87 email:
info@tgu-greven.com

HandelsregisterAmtsgericht
Steinfurt, HRB 31 56
Gerichtsstand Steinfurt
Erfüllungsort Greven DE
125 543 036

Bild	Name
	Diabolorolle für 42 mm Rohr 04200119
	Diabolorolle 27.32 Set 3 mit variabler Montageplatte 04200500-1
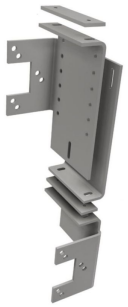	**Ridder Montageplatte RSD\105\E\H340-495 - für Getriebemotor RW 240\400\600 - RSD250 von 340-495 mm** 32050501
	Schiebekupplung P26.5 32300200

Erstellt am 09.05.2025.
Dieses Dokument stellt kein Angebot da. Es gelten die aktuellen Preise im Online-Shop.
* Unsere Angebote richten sich ausschließlich an Unternehmer. Wir schließen keine Verträge mit Verbrauchern. Alle Preise exkl. gesetzl. Mehrwertsteuer zzgl. Versandkosten und ggf. Nachnahmegebühren, wenn nicht anders angegeben.