TGU GmbH & Co. KG
Joseph-Monier Str. 2 48268
Greven

Tel.: 02575 - 955 87 0 Fax:
02575 - 955 87 87 email:
info@tgu-greven.com

HandelsregisterAmtsgericht
Steinfurt, HRB 31 56
Gerichtsstand Steinfurt
Erfüllungsort Greven DE
125 543 036

Übersicht

Teks-Schrauben verz. 5,5 x 19 DIN 7504K - VPE: = 1000 Stk.

Artikelnummer: 42000101

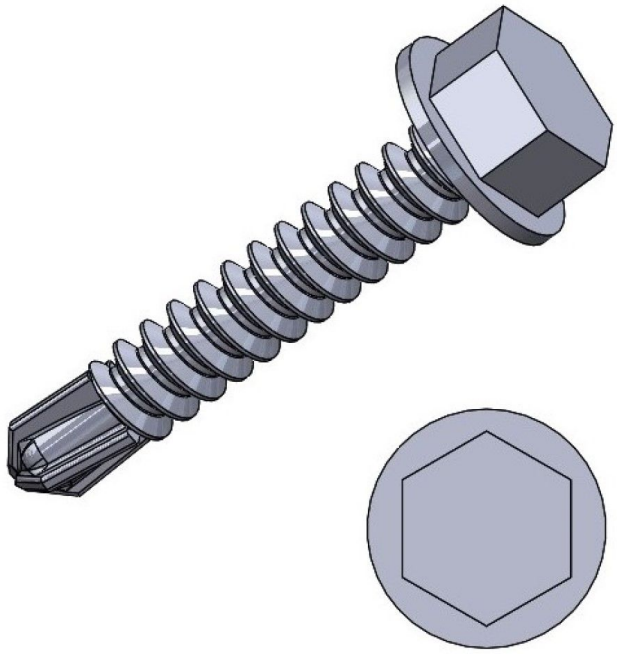

Beschreibung

Erstellt am 13.09.2025.
Dieses Dokument stellt kein Angebot da. Es gelten die aktuellen Preise im Online-Shop.
* Unsere Angebote richten sich ausschließlich an Unternehmer. Wir schließen keine Verträge mit Verbrauchern. Alle Preise exkl. gesetzl. Mehrwertsteuer zzgl. Versandkosten und ggf. Nachnahmegebühren, wenn nicht anders angegeben.

TGU GmbH & Co. KG
Joseph-Monier Str. 2 48268
Greven

Tel.: 02575 - 955 87 0 Fax:
02575 - 955 87 87 email:
info@tgu-greven.com

HandelsregisterAmtsgericht
Steinfurt, HRB 31 56
Gerichtsstand Steinfurt
Erfüllungsort Greven DE
125 543 036

- **Einsatzbereich:** Direktes Einbohren in Stahl dank Schneidspitze
- **Material:** Verzinkter Stahl für hohe Korrosionsbeständigkeit
- **Norm:** DIN 7504K
- **Größe:** 5,5 x 19 mm
- **Verpackungseinheit:** 1000 Stück
- **Besonderheiten:** Hohe Festigkeit und zuverlässige Befestigung

Die **Teks-Schrauben verz. 5,5 x 19 DIN 7504K** sind hochwertige Bohrschrauben, die sich durch ihre Schneidspitze direkt in Stahl einbohren lassen. Dank der verzinkten Oberfläche bieten sie eine hohe Korrosionsbeständigkeit und sind ideal für den Einsatz in anspruchsvollen Umgebungen.

Die Schrauben entsprechen der Norm DIN 7504K und werden in einer Verpackungseinheit von 1000 Stück geliefert.