TGU GmbH & Co. KG
Joseph-Monier-Str. 2
48268 Greven
Deutschland

Kontakt:
Telefon: +49 2575/95587-15
Fax: +49 2575/95587-87
E-Mail: info@tgu-shop.com

Rechtliches:
Amtsgericht Ibbenbüren
USt-ID-Nr.:
DE 125543036

Übersicht

Seilrolle 52 mm / für 4 mm Seile, kugelgelagert - VPE = 50 Stk.

Artikelnummer: 04200098

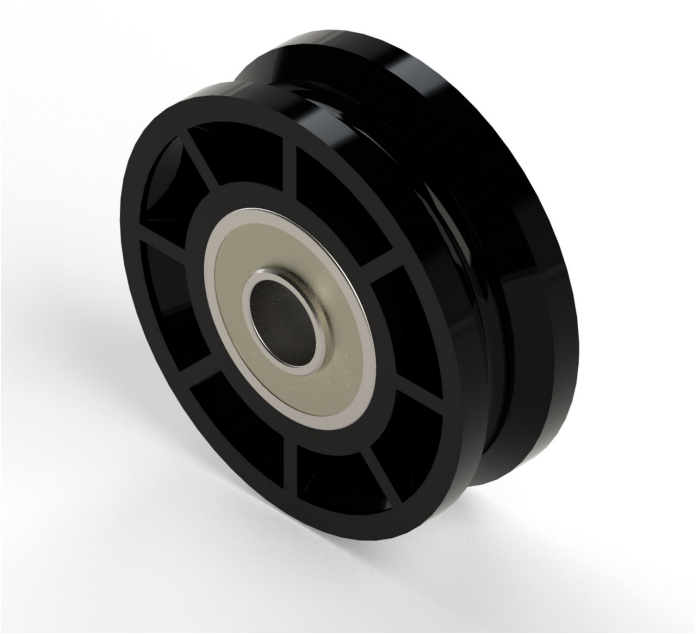

Optionen

Ausführung:

Gleitlager | Kugellager

VPE

1 | Box

Image

TGU GmbH & Co. KG
Joseph-Monier-Str. 2
48268 Greven
Deutschland

Kontakt:
Telefon: +49 2575/95587-15
Fax: +49 2575/95587-87
E-Mail: info@tgu-shop.com

Rechtliches:
Amtsgericht Ibbenbüren
USt-ID-Nr.:
DE 125543036

Beschreibung

Durch zwei verbaute Kugellager ist die 52 mm Seilrolle besonders sicher auf der Achse geführt und hat eine hohe Stabilität bei Scherlasten.

Durch den bereits integrierten Distanzring kann die Seilrolle besonders einfach montiert werden. Man benötigt keine Distanzhalter oder Unterlegscheiben.

- Schlagfeste Seilrolle
- zwei Kugellager mit verlängerten Innenringen
- Traglast: bis zu 180 kg
- Made in Germany

TGU GmbH & Co. KG
Joseph-Monier-Str. 2
48268 Greven
Deutschland

Kontakt:
Telefon: +49 2575/95587-15
Fax: +49 2575/95587-87
E-Mail: info@tgu-shop.com

Rechtliches:
Amtsgericht Ibbenbüren
USt-ID-Nr.:
DE 125543036

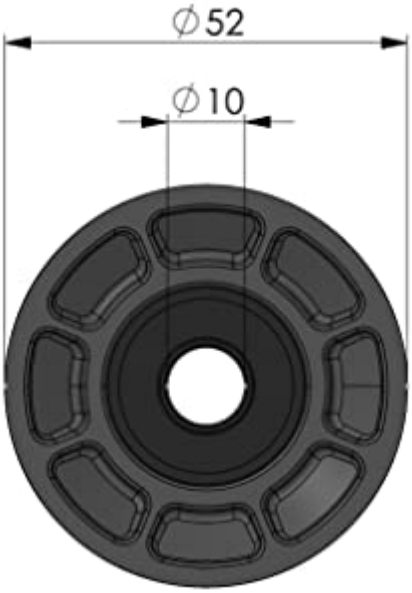

- Außendurchmesser: 52 mm
- kompatibel 10 mm Bolzen

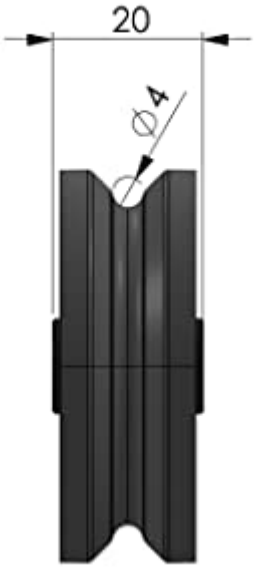

- Gesamtbreite: 20 mm
- Seildurchmesser: bis Ø 4 mm

Erstellt am 15.10.2026.
Dieses Dokument stellt kein Angebot da. Es gelten die aktuellen Preise im Online-Shop.
Alle Preise exkl. gesetzl. Mehrwertsteuer zzgl. Versandkosten und ggf. Nachnahmegebühren, wenn nicht anders angegeben.