TGU GmbH & Co. KG
Joseph-Monier-Str. 2
48268 Greven
Deutschland

Kontakt:
Telefon: +49 2575/95587-15
Fax: +49 2575/95587-87
E-Mail: info@tgu-shop.com

Rechtliches:
Amtsgericht Ibbenbüren
USt-ID-Nr.:
DE 125543036

Übersicht

Rohrmotorhalter 50.50 für RB 50,TGU Rohrmotor - 10x10mm

Artikelnummer: 25250021

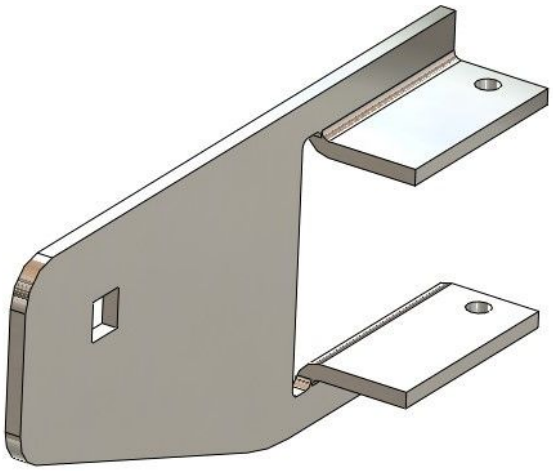

Image

Optionen

Ausführung

E+ | RB50 / TGU Rohrmotor | RB120

TGU GmbH & Co. KG
Joseph-Monier-Str. 2
48268 Greven
Deutschland

Kontakt:
Telefon: +49 2575/95587-15
Fax: +49 2575/95587-87
E-Mail: info@tgu-shop.com

Rechtliches:
Amtsgericht Ibbenbüren
USt-ID-Nr.:
DE 125543036

Beschreibung

- **Einsatzbereich:** Positionierung der Antriebswelle für das Antriebssystem
- **Material:** Verzinkter Stahl für hohe Stabilität
- **Montage:** Vierkantrohre werden direkt an die Motorkonsole angeflanscht
- **Besonderheit:** Kompatibel mit Rohrmotoren RB 50 und FL 50

Der **Rohrmotorhalter 50.50 für RB 50 TGU Rohrmotor - 10x10mm** sorgt für eine präzise und stabile Befestigung der Antriebswelle innerhalb des Antriebssystems. Durch seine robuste Bauweise gewährleistet er eine zuverlässige Funktion und verhindert unerwünschte Bewegungen oder Fehlstellungen der Welle.

Das verzinkte Stahlmaterial bietet maximale Stabilität und Widerstandsfähigkeit gegenüber äußeren Einflüssen wie Feuchtigkeit und mechanischer Beanspruchung. Dadurch eignet sich der Rohrmotorhalter hervorragend für anspruchsvolle Umgebungen, in denen eine langlebige und zuverlässige Befestigungslösung erforderlich ist.

Dank der durchdachten Bauweise entfällt das manuelle Ausrichten der Antriebswelle vollständig. Dies spart wertvolle Zeit bei der Montage und reduziert mögliche Fehlerquellen. Zudem wird durch die direkte Anflanschung an die Motorkonsole eine dauerhaft sichere Verbindung gewährleistet.

Wichtiger Hinweis: Schrauben und Muttern zur Befestigung sind nicht im Lieferumfang enthalten und sollten separat bestellt werden, um eine optimale Installation sicherzustellen.