TGU GmbH & Co. KG
Joseph-Monier-Str. 2
48268 Greven
Deutschland

Kontakt:
Telefon: +49 2575/95587-15
Fax: +49 2575/95587-87
E-Mail: info@tgu-shop.com

Rechtliches:
Amtsgericht Ibbenbüren
USt-ID-Nr.:
DE 125543036

# Accesorios

| Imagen | Nombre | Número de producto |
|---|---|---|
|  | **Deslizador** | M-22000099 |
|  | **Abrazadera para tubo 19** | |
| | UDE: 100 | 23000105 |
| | UDE: 2000 | 23000104 |
|  | **Abrazadera de tubo 17mm** | |
| | UDE (uds.): 1 | 22000103-1 |
| | UDE (uds.): 2000 | 22000103 |

TGU GmbH & Co. KG
Joseph-Monier-Str. 2
48268 Greven
Deutschland

Kontakt:
Telefon: +49 2575/95587-15
Fax: +49 2575/95587-87
E-Mail: info@tgu-shop.com

Rechtliches:
Amtsgericht Ibbenbüren
USt-ID-Nr.:
DE 125543036

| Imagen | Nombre | Número de producto |
|---|---|---|
|  | **Arco de paso para cable V2A 2 mm** | |
| | UDE (uds.): 1 | 21100104-1 |
| | UDE (uds.): 200 | 21100104 |
| 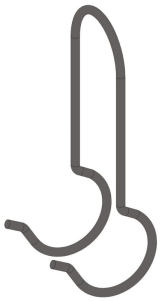 | **Guía de cable - para tubo 19 mm** | |
| | longitud (mm): 13 | 22000330 |
| | longitud (mm): 38 | 22000331 |
| | longitud (mm): 44 | 22000334 |
|  | **Polea diabolo 27.32** | |
| | UDE (uds.): 1 | 22000121-1 |
| | UDE (uds.): 100 | 22000120 |
| | UDE (uds.): 1000 | 22000121 |

Erstellt am 24.11.2026.
Dieses Dokument stellt kein Angebot da. Es gelten die aktuellen Preise im Online-Shop.
All prices excl. VAT plus shipping costs and possible delivery charges, if not stated otherwise.

TGU GmbH & Co. KG
Joseph-Monier-Str. 2
48268 Greven
Deutschland

Kontakt:
Telefon: +49 2575/95587-15
Fax: +49 2575/95587-87
E-Mail: info@tgu-shop.com

Rechtliches:
Amtsgericht Ibbenbüren
USt-ID-Nr.:
DE 125543036

| Imagen | Nombre | Número de producto |
|---|---|---|
|  | **Acoplamiento articulado para tubo 19** | |
| | UDE (uds.): 1 | 22000102-1 |
| | UDE (uds.): 250 | 22000102 |
|  | **Abrazadera Inox para tubo 19 mm** | |
| | UDE (uds.): 1 | 28000101-1 |
| | UDE (uds.): 100 | 28000101 |
| | UDE (uds.): 500 | 28000102 |
|  | **Acoplamiento de tubo 19** | |
| | Ejecución: L, UDE (uds.): 300 | 22000105 |
| | Ejecución: L, UDE (uds.): 1 | 22000105-1 |
| | Ejecución: S, UDE (uds.): 250 | 22000104 |
| | Ejecución: S, UDE (uds.): 1 | 22000104-1 |

Erstellt am 24.11.2026.
Dieses Dokument stellt kein Angebot da. Es gelten die aktuellen Preise im Online-Shop.
All prices excl. VAT plus shipping costs and possible delivery charges, if not stated otherwise.

TGU GmbH & Co. KG
Joseph-Monier-Str. 2
48268 Greven
Deutschland

Kontakt:
Telefon: +49 2575/95587-15
Fax: +49 2575/95587-87
E-Mail: info@tgu-shop.com

Rechtliches:
Amtsgericht Ibbenbüren
USt-ID-Nr.:
DE 125543036

| Imagen | Nombre | Número de producto |
|---|---|---|
| 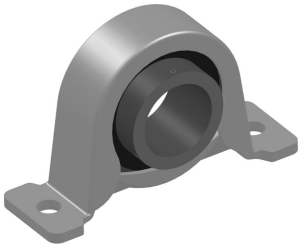 | **Rodamiento 1" con carcasa de chapa** | |
| | rodamiento: 6207 ZZ | 24000100 |
| | rodamiento: SB 207 | 24000101 |
|  | **Polea diabolo grande** | 22000150 |
| 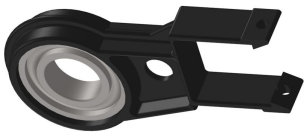 | **Cojinete plástico1" para tubo cuadrado 50/50** | |
| | UDE (uds.): 1 | 21050050-1 |
| | UDE (uds.): 25 | 21050050 |
|  | **Carcasas de unión de tubo 1" de acero** | |
| | UDE: 1 | 03032646 |

Erstellt am 24.11.2026.
Dieses Dokument stellt kein Angebot da. Es gelten die aktuellen Preise im Online-Shop.
All prices excl. VAT plus shipping costs and possible delivery charges, if not stated otherwise.

TGU GmbH & Co. KG
Joseph-Monier-Str. 2
48268 Greven
Deutschland

Kontakt:
Telefon: +49 2575/95587-15
Fax: +49 2575/95587-87
E-Mail: info@tgu-shop.com

Rechtliches:
Amtsgericht Ibbenbüren
USt-ID-Nr.:
DE 125543036

| Imagen | Nombre | Número de producto |
|---|---|---|
| | UDE: 25 | 03032645 |
|  | **Placa de cojinete deslizante B1"** | |
| | Ejecución: Rectangular, longitud: B070\L100 | 32251070 |
| | Ejecución: Rectangular, longitud: B080\L110 | 32251080 |
| | Ejecución: Rectangular, longitud: B090\L120 | 32251090 |
| | Ejecución: Rectangular, longitud: B100\L130 | 32251100 |
| | Ejecución: Rectangular, longitud: B153\L183 | 32251153 |
| | Ejecución: Recto, longitud: B062\L092 | 32250062 |
| | Ejecución: Recto, longitud: B067\L097 | 32250067 |
| | Ejecución: Recto, longitud: B072\L102 | 32250072 |
| | Ejecución: Recto, longitud: B077\L107 | 32250077 |
| | Ejecución: Recto, longitud: B087\L117 | 32250087 |
| | Ejecución: Recto, longitud: B097\L127 | 32250097 |
| | Ejecución: Recto, longitud: B107\L137 | 32250107 |

TGU GmbH & Co. KG
Joseph-Monier-Str. 2
48268 Greven
Deutschland

Kontakt:
Telefon: +49 2575/95587-15
Fax: +49 2575/95587-87
E-Mail: info@tgu-shop.com

Rechtliches:
Amtsgericht Ibbenbüren
USt-ID-Nr.:
DE 125543036

| Imagen | Nombre | Número de producto |
|---|---|---|
| | Ejecución: Recto, longitud: B117\L147 | 32250117 |
| | Ejecución: Recto, longitud: B158\L188 | 32250158 |
| | Ejecución: Recto, longitud: B167\L197 | 32250167 |
| | Ejecución: Recto, longitud: B178\L208 | 32250178 |
| | Ejecución: Recto, longitud: B187\L217 | 32250187 |
|  | **Soporte de cable 50.50** | |
| | UDE (uds.): 1 | 25150050-1 |
| | UDE (uds.): 200 | 25150050 |
| 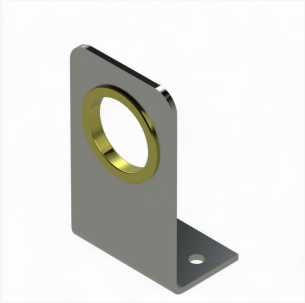 | **Placa de apoyo de aluminio, angulada 1 - Altura hasta el centro del tubo 40 mm** | 24100603 |
| 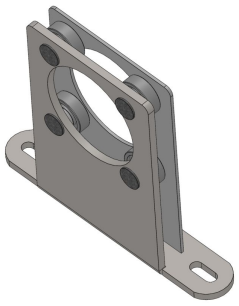 | **Cojinete 4-K 2"** | |

Erstellt am 24.11.2026.
Dieses Dokument stellt kein Angebot da. Es gelten die aktuellen Preise im Online-Shop.
All prices excl. VAT plus shipping costs and possible delivery charges, if not stated otherwise.

TGU GmbH & Co. KG
Joseph-Monier-Str. 2
48268 Greven
Deutschland

Kontakt:
Telefon: +49 2575/95587-15
Fax: +49 2575/95587-87
E-Mail: info@tgu-shop.com

Rechtliches:
Amtsgericht Ibbenbüren
USt-ID-Nr.:
DE 125543036

| Imagen | Nombre | Número de producto |
|---|---|---|
| | Ejecución: Corto, UDE (uds.): 20 | 25100102 |
| | Ejecución: Corto | 25100102-1 |
| | Ejecución: largo, UDE (uds.): 16 | 25100103 |
| | Ejecución: largo | 25100103-1 |
|  | **Tapón de aletas para tubo 19 mm - negro - Uds. = 100 uds.** | 22000668 |
|  | **Accionador 19** | |
| | UDE (uds.): 1 | 21100100-1 |
| | UDE (uds.): 100 | 21100100 |
| 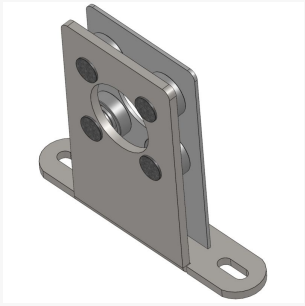 | **Rodamiento 4-K 1"** | |
| | Ejecución: Corto, UDE (uds.): 36 | 25100101 |
| | Ejecución: largo, UDE (uds.): 20 | 25100104 |
| | Ejecución: largo, UDE (uds.): 1 | 25100104-1 |

Erstellt am 24.11.2026.
Dieses Dokument stellt kein Angebot da. Es gelten die aktuellen Preise im Online-Shop.
All prices excl. VAT plus shipping costs and possible delivery charges, if not stated otherwise.

TGU GmbH & Co. KG
Joseph-Monier-Str. 2
48268 Greven
Deutschland

Kontakt:
Telefon: +49 2575/95587-15
Fax: +49 2575/95587-87
E-Mail: info@tgu-shop.com

Rechtliches:
Amtsgericht Ibbenbüren
USt-ID-Nr.:
DE 125543036

| Imagen | Nombre | Número de producto |
|---|---|---|
|  | **Cojinete plástico 1" - 55/34** | |
| | UDE (uds.): 1 | 21055034-1 |
| | UDE (uds.): 25 | 21055034 |
| 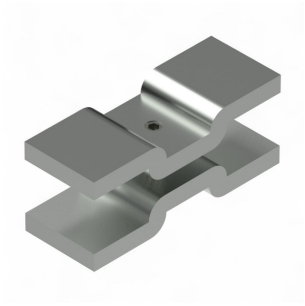 | **Conector para tubo cuadrado 50x50** | 38020641 |
|  | **Polea diabolo 27.32 con carcasa de chapa estampada** | |
| | UDE (uds.): 1 | 04200400-1 |
| | UDE (uds.): 50 | 04200400 |
|  | **Juego de acoplamiento para cremallera a tubo de 27 mm y 32 mm** | |
| | tamaño de varilla de empuje Ø: 27 | 32300100 |

Erstellt am 24.11.2026.
Dieses Dokument stellt kein Angebot da. Es gelten die aktuellen Preise im Online-Shop.
All prices excl. VAT plus shipping costs and possible delivery charges, if not stated otherwise.

TGU GmbH & Co. KG
Joseph-Monier-Str. 2
48268 Greven
Deutschland

Kontakt:
Telefon: +49 2575/95587-15
Fax: +49 2575/95587-87
E-Mail: info@tgu-shop.com

Rechtliches:
Amtsgericht Ibbenbüren
USt-ID-Nr.:
DE 125543036

| Imagen | Nombre | Número de producto |
|---|---|---|
| | tamaño de varilla de empuje Ø: 32 | 32300099 |
|  | **Rodillo guía para correas de elevación de 20 mm** | 04200120 |
|  | **Acoplamiento deslizante P26.5** | 32300200 |
| 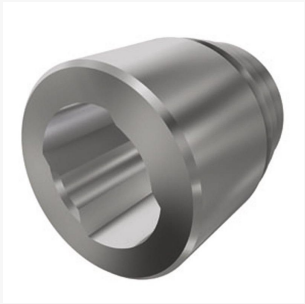 | **Manguito Deslizante Soldable P26.5\B5/4''\ST\L44mm\SOLI** | 32300098 |
|  | **Conector de tubo ø 32** | |
| | UDE (uds.): 1 | 03032641-1 |
| | UDE (uds.): 50 | 03032641 |

Erstellt am 24.11.2026.
Dieses Dokument stellt kein Angebot da. Es gelten die aktuellen Preise im Online-Shop.
All prices excl. VAT plus shipping costs and possible delivery charges, if not stated otherwise.

TGU GmbH & Co. KG
Joseph-Monier-Str. 2
48268 Greven
Deutschland

Kontakt:
Telefon: +49 2575/95587-15
Fax: +49 2575/95587-87
E-Mail: info@tgu-shop.com

Rechtliches:
Amtsgericht Ibbenbüren
USt-ID-Nr.:
DE 125543036

| Imagen | Nombre | Número de producto |
|---|---|---|
|  | **TGU Cojinete de Eje 1" – Kit de Modernización** | M24100510 |
|  | **Polea diabolo 27.32 con carcasa de chapa estampada y guía lateral** | |
| | UDE (uds.): 1 | 04200300-1 |
| | UDE (uds.): 50 | 04200300 |
| 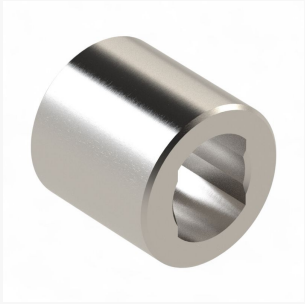 | **Acoplamiento deslizante soldable P26.5\B1\L40\SCHW para ejes de tubo 1"** | 32300103 |
|  | **Junta universal con tornillo + tuerca - (sin adaptador)** | |
| | UDE (uds.): 1 | 24100104-1 |
| | UDE (uds.): 18 | 24100104 |

Erstellt am 24.11.2026.
Dieses Dokument stellt kein Angebot da. Es gelten die aktuellen Preise im Online-Shop.
All prices excl. VAT plus shipping costs and possible delivery charges, if not stated otherwise.

TGU GmbH & Co. KG
Joseph-Monier-Str. 2
48268 Greven
Deutschland

Kontakt:
Telefon: +49 2575/95587-15
Fax: +49 2575/95587-87
E-Mail: info@tgu-shop.com

Rechtliches:
Amtsgericht Ibbenbüren
USt-ID-Nr.:
DE 125543036

| Imagen | Nombre | Número de producto |
|---|---|---|
|  | **Cojinete 4-K 1" Vertical - accionamiento en hastial** | |
| | UDE (uds.): 1 | 25100112-1 |
| | UDE (uds.): 20 | 25100112 |
|  | **Kit de cojinetes de eje TGU 1"** | |
| | UDE (uds.): 1 | 24100501 |
|  | **Rótula de cruz 5/4"** | 24100150 |
|  | **Polea diabolo 27.32 Set 3 - placa de montaje variable** | |
| | UDE (uds.): 1 | 04200500-1 |
| | UDE (uds.): 50 | 04200500 |

Erstellt am 24.11.2026.
Dieses Dokument stellt kein Angebot da. Es gelten die aktuellen Preise im Online-Shop.
All prices excl. VAT plus shipping costs and possible delivery charges, if not stated otherwise.

TGU GmbH & Co. KG
Joseph-Monier-Str. 2
48268 Greven
Deutschland

Kontakt:
Telefon: +49 2575/95587-15
Fax: +49 2575/95587-87
E-Mail: info@tgu-shop.com

Rechtliches:
Amtsgericht Ibbenbüren
USt-ID-Nr.:
DE 125543036

| Imagen | Nombre | Número de producto |
|---|---|---|
|  | **Placa de apoyo 34 mm para tubo 60 mm** | 24100300 |
|  | **Tapones de lamas - negro** | |
| | tamaño: 50.50, UDE (uds.): 100 | 22000666 |
| | tamaño: 50.50, UDE (uds.): 1 | 22000666-1 |
| | tamaño: 60.60, UDE (uds.): 100 | 22000667 |
| | tamaño: 60.60, UDE (uds.): 1 | 22000667-1 |
|  | **Disco lateral para rodillo diabolo** | |
| | UDE (uds.): 1 | 04200301-1 |
| | UDE (uds.): 100 | 04200301 |

Erstellt am 24.11.2026.
Dieses Dokument stellt kein Angebot da. Es gelten die aktuellen Preise im Online-Shop.
All prices excl. VAT plus shipping costs and possible delivery charges, if not stated otherwise.

TGU GmbH & Co. KG
Joseph-Monier-Str. 2
48268 Greven
Deutschland

Kontakt:
Telefon: +49 2575/95587-15
Fax: +49 2575/95587-87
E-Mail: info@tgu-shop.com

Rechtliches:
Amtsgericht Ibbenbüren
USt-ID-Nr.:
DE 125543036

| Imagen | Nombre | Número de producto |
|---|---|---|
|  | **Junta universal doble - sin adaptador** | 24100161 |
|  | **TGU Cojinete de Eje 1" – Kit de Modernización** | SW10071 |
|  | **Clip centrador para centrado de ejes RSD 250-40 - Unidad de embalaje = 50 uds.** | 32300101 |
|  | **Inserto de tubo 50.2 con rodamiento 6000 ZZ - (con anillo interior del rodamiento alargado)** | 89110601 |
|  | **Arcos de paso Inox para cable VA 2 mm - UE: = 100 piezas** | 25100100 |

Erstellt am 24.11.2026.
Dieses Dokument stellt kein Angebot da. Es gelten die aktuellen Preise im Online-Shop.
All prices excl. VAT plus shipping costs and possible delivery charges, if not stated otherwise.

TGU GmbH & Co. KG
Joseph-Monier-Str. 2
48268 Greven
Deutschland

Kontakt:
Telefon: +49 2575/95587-15
Fax: +49 2575/95587-87
E-Mail: info@tgu-shop.com

Rechtliches:
Amtsgericht Ibbenbüren
USt-ID-Nr.:
DE 125543036

| Imagen | Nombre | Número de producto |
|---|---|---|
|  | **Placa de cojinete deslizante B5/4"** | |
| | Ejecución: Rectangular, longitud: H070\L105 | 32261070 |
| | Ejecución: Rectangular, longitud: H090L125 | 32261090 |
| | Ejecución: Rectangular, longitud: H100\L135 | 32261100 |
| | Ejecución: Rectangular, longitud: H133\L168 | 32261133 |
| | Ejecución: Rectangular, longitud: H153\L188 | 32261153 |
| | Ejecución: Recto, longitud: B055\L090 | 32260055 |
| | Ejecución: Recto, longitud: B160/L200 | 32260158 |
| | Ejecución: Recto, longitud: B178/L213 | 32260178 |
|  | **Tapón para perfil 30.30.1.5** | |
| | UDE (uds.): 1 | 67200048-1 |
| | UDE (uds.): 200 | 67200048 |

Erstellt am 24.11.2026.
Dieses Dokument stellt kein Angebot da. Es gelten die aktuellen Preise im Online-Shop.
All prices excl. VAT plus shipping costs and possible delivery charges, if not stated otherwise.

TGU GmbH & Co. KG
Joseph-Monier-Str. 2
48268 Greven
Deutschland

Kontakt:
Telefon: +49 2575/95587-15
Fax: +49 2575/95587-87
E-Mail: info@tgu-shop.com

Rechtliches:
Amtsgericht Ibbenbüren
USt-ID-Nr.:
DE 125543036

| Imagen | Nombre | Número de producto |
|---|---|---|
|  | **Placa de cojinete Fiberlane 1"** | |
| | altura (mm): 100 | 24100600 |
| | altura (mm): 105 | 24100601 |
| | altura (mm): 110 | 24100602 |
|  | **Polea diabolo para tubo de 42 mm** | 04200119 |
|  | **Grommet 8.8 - para guía de tubo telescópico - UE = 100 uds.** | 22000140 |
|  | **Tapón cuadrado de 2 piezas** | |
| | UDE (uds.): 1 | 67200049-1 |
| | UDE (uds.): 400 | 67200049 |

Erstellt am 24.11.2026.
Dieses Dokument stellt kein Angebot da. Es gelten die aktuellen Preise im Online-Shop.
All prices excl. VAT plus shipping costs and possible delivery charges, if not stated otherwise.

TGU GmbH & Co. KG
Joseph-Monier-Str. 2
48268 Greven
Deutschland

Kontakt:
Telefon: +49 2575/95587-15
Fax: +49 2575/95587-87
E-Mail: info@tgu-shop.com

Rechtliches:
Amtsgericht Ibbenbüren
USt-ID-Nr.:
DE 125543036

| Imagen | Nombre | Número de producto |
|---|---|---|
| 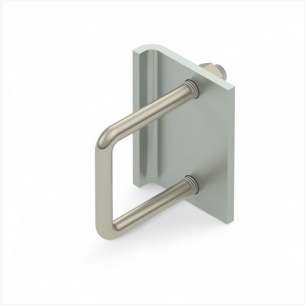 | **Conjunto de brida 50x50 montado: - Tubo cuadrado a viga de acero y escuadras - uds.: = 20 uds. (10 uds.)** | 38020643 |
| 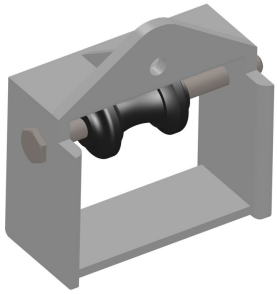 | **Polea diabolo especial con carcasa Plástico** | |
| | UDE (uds.): 1 | 04200401-1 |
| | UDE (uds.): 50 | 04200401 |
|  | **Juego de soporte para eje TGU 1" corto - UE: = 25 juegos** | 24100502 |
| 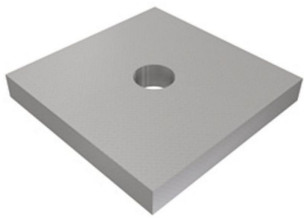 | **Placa de apoyo 45x45x5\D09\VZ** | 32300104 |

Erstellt am 24.11.2026.
Dieses Dokument stellt kein Angebot da. Es gelten die aktuellen Preise im Online-Shop.
All prices excl. VAT plus shipping costs and possible delivery charges, if not stated otherwise.

TGU GmbH & Co. KG
Joseph-Monier-Str. 2
48268 Greven
Deutschland

Kontakt:
Telefon: +49 2575/95587-15
Fax: +49 2575/95587-87
E-Mail: info@tgu-shop.com

Rechtliches:
Amtsgericht Ibbenbüren
USt-ID-Nr.:
DE 125543036

| Imagen | Nombre | Número de producto |
|---|---|---|
|  | **Articulación para tubo cuadrado 50x50 - UE: = 10 uds.** | 38020642 |
| | **Rótula de cruz 2"** | 24100105 |

Erstellt am 24.11.2026.
Dieses Dokument stellt kein Angebot da. Es gelten die aktuellen Preise im Online-Shop.
All prices excl. VAT plus shipping costs and possible delivery charges, if not stated otherwise.