TGU GmbH & Co. KG
Joseph-Monier-Str. 2
48268 Greven
Deutschland

Kontakt:
Telefon: +49 2575/95587-15
Fax: +49 2575/95587-87
E-Mail: info@tgu-shop.com

Rechtliches:
Amtsgericht Ibbenbüren
USt-ID-Nr.:
DE 125543036

Perfiles

Imagen	Nombre	Número de producto
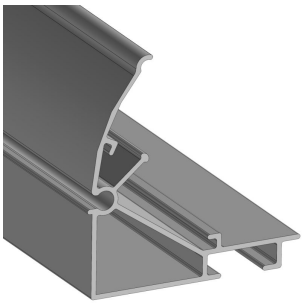	**Screenprofil I Longitud: 6,40 m**	
	UDE: haz	37000641
	UDE: Lotes	37000640
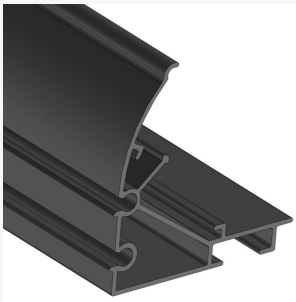	**Screenprofil II Longitud: 6,40 m**	
	UDE: haz	37001641
	UDE: Lotes	37001640
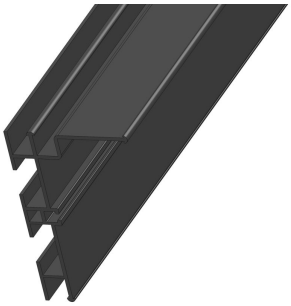	**Screenprofil V Longitud: 6,40 m**	
	UDE: haz	37003642
	UDE: Lotes	37003643

Erstellt am 29.11.2026.
Dieses Dokument stellt kein Angebot da. Es gelten die aktuellen Preise im Online-Shop.
Todos los precios no incluyen IVA más gastos de envío y posibles gastos de envío, si no se indica lo contrario.

TGU GmbH & Co. KG
Joseph-Monier-Str. 2
48268 Greven
Deutschland

Kontakt:
Telefon: +49 2575/95587-15
Fax: +49 2575/95587-87
E-Mail: info@tgu-shop.com

Rechtliches:
Amtsgericht Ibbenbüren
USt-ID-Nr.:
DE 125543036

Imagen	Nombre	Número de producto
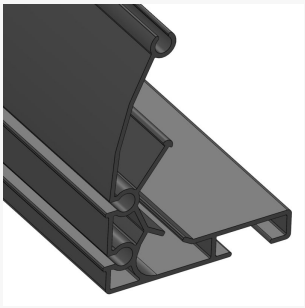	**Screenprofil III Longitud: 6,40 m**	
	UDE: haz	37003641
	UDE: Lotes	37003640

Erstellt am 29.11.2026.
Dieses Dokument stellt kein Angebot da. Es gelten die aktuellen Preise im Online-Shop.
Todos los precios no incluyen IVA más gastos de envío y posibles gastos de envío, si no se indica lo contrario.