TGU GmbH & Co. KG
Joseph-Monier-Str. 2
48268 Greven
Deutschland

Kontakt:
Telefon: +49 2575/95587-15
Fax: +49 2575/95587-87
E-Mail: info@tgu-shop.com

Rechtliches:
Amtsgericht Ibbenbüren
USt-ID-Nr.:
DE 125543036

Accesorios

Imagen	Nombre	Número de producto
	**Guía motor para motores tubulares RB40 / 50 / TGU - 10mm**	33100200
	**Guía motor para Twinrollschirm - Unidad de embalaje: = 20 uds.**	22100200
	**Guía motor para motores tubulares RB120 - VK16\L170**	33100201
	**Guía motor para motores tubulares RB120E+\L (umrüstbar)**	33100202

TGU GmbH & Co. KG
Joseph-Monier-Str. 2
48268 Greven
Deutschland

Kontakt:
Telefon: +49 2575/95587-15
Fax: +49 2575/95587-87
E-Mail: info@tgu-shop.com

Rechtliches:
Amtsgericht Ibbenbüren
USt-ID-Nr.:
DE 125543036

Imagen	Nombre	Número de producto
	**Consola de rodadura tower roller plus incluyendo tapa del riel de guía**	37023726
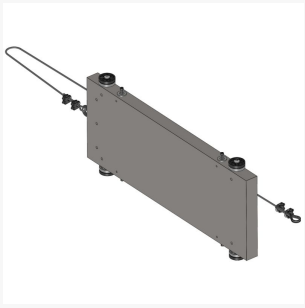	**Set Tower-Roller Plus**	
	peso (kg): 15	37023713
	peso (kg): 25	37023729
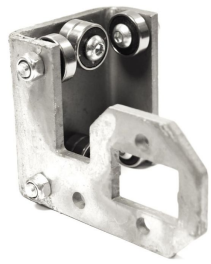	**Guía motor para motores tubulares derechos RB50E+\R**	33100058
	**Guía motor para motor tubular 12 mm - Unidad de embalaje: = 50 uds.**	33100209

Erstellt am 29.11.2026.
Dieses Dokument stellt kein Angebot da. Es gelten die aktuellen Preise im Online-Shop.
Todos los precios no incluyen IVA más gastos de envío y posibles gastos de envío, si no se indica lo contrario.

TGU GmbH & Co. KG
Joseph-Monier-Str. 2
48268 Greven
Deutschland

Kontakt:
Telefon: +49 2575/95587-15
Fax: +49 2575/95587-87
E-Mail: info@tgu-shop.com

Rechtliches:
Amtsgericht Ibbenbüren
USt-ID-Nr.:
DE 125543036

Imagen	Nombre	Número de producto
	**Guía motor RB50E+\L** **Ridder für Rohrmotoren**	33100056

Erstellt am 29.11.2026.
Dieses Dokument stellt kein Angebot da. Es gelten die aktuellen Preise im Online-Shop.
Todos los precios no incluyen IVA más gastos de envío y posibles gastos de envío, si no se indica lo contrario.