TGU GmbH & Co. KG
Joseph-Monier-Str. 2
48268 Greven
Deutschland

Kontakt:
Telefon: +49 2575/95587-15
Fax: +49 2575/95587-87
E-Mail: info@tgu-shop.com

Rechtliches:
Amtsgericht Ibbenbüren
USt-ID-Nr.:
DE 125543036

Resumen

Polea de cable 140 mm / para cables de 4 mm, con cojinete deslizante - Uds. embalaje = 100 uds.

Número de producto: 04300095

Opciones

Ejecución:

Rodamiento de bolas | Rodamientos lisos

UDE

1 | Caja

Image

TGU GmbH & Co. KG
Joseph-Monier-Str. 2
48268 Greven
Deutschland

Kontakt:
Telefon: +49 2575/95587-15
Fax: +49 2575/95587-87
E-Mail: info@tgu-shop.com

Rechtliches:
Amtsgericht Ibbenbüren
USt-ID-Nr.:
DE 125543036

Descripción

Gracias al cojinete deslizante extra ancho, la polea de cable de 140 mm está guiada de forma especialmente segura en el eje y ofrece una alta estabilidad frente a cargas de corte.

Junto con el cojinete deslizante, la polea de cable está hecha al 100 % de plástico y, por tanto, está completamente protegida contra la corrosión y otras influencias ambientales.

- Polea de cable resistente a impactos
- Inserciones de cojinete deslizante extra ancho
- Carga admisible: hasta 150 kg
- Fabricado en Alemania

TGU GmbH & Co. KG
Joseph-Monier-Str. 2
48268 Greven
Deutschland

Kontakt:
Telefon: +49 2575/95587-15
Fax: +49 2575/95587-87
E-Mail: info@tgu-shop.com

Rechtliches:
Amtsgericht Ibbenbüren
USt-ID-Nr.:
DE 125543036

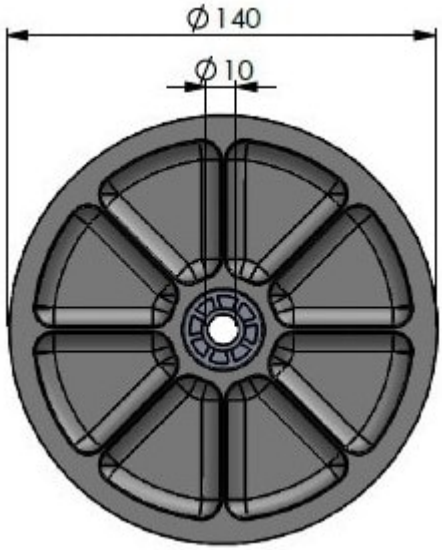

- Diámetro exterior: 140 mm
- Compatible con pasador de 10 mm

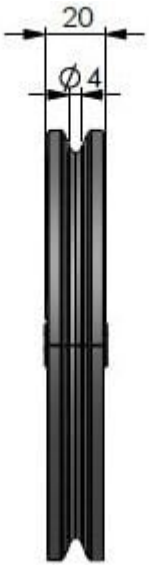

- Ancho total: 20 mm
- Diámetro de cable: hasta Ø 4 mm

Erstellt am 15.10.2026.
Dieses Dokument stellt kein Angebot da. Es gelten die aktuellen Preise im Online-Shop.
Todos los precios no incluyen IVA más gastos de envío y posibles gastos de envío, si no se indica lo contrario.