TGU GmbH & Co. KG
Joseph-Monier-Str. 2
48268 Greven
Deutschland

Kontakt:
Telefon: +49 2575/95587-15
Fax: +49 2575/95587-87
E-Mail: info@tgu-shop.com

Rechtliches:
Amtsgericht Ibbenbüren
USt-ID-Nr.:
DE 125543036

Resumen

Polea de cable 52 mm / para cables de 4 mm, con rodamientos - Uds. embalaje = 50 uds.

Número de producto: 04200098

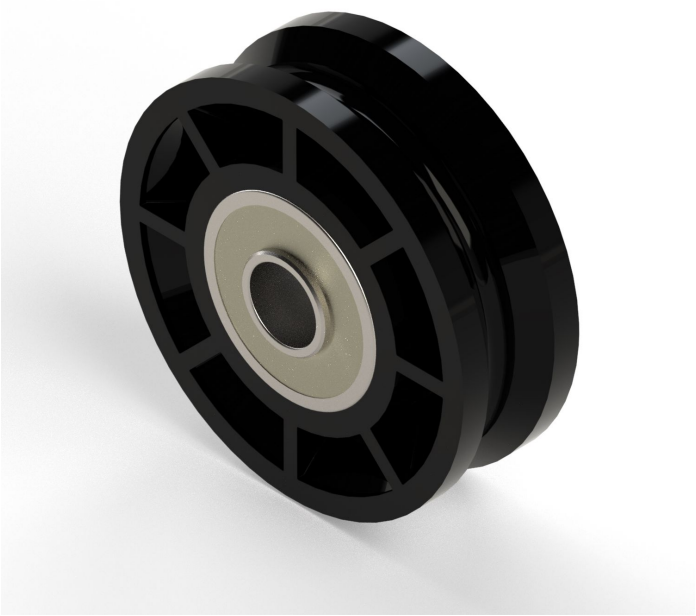

Image

Opciones

Ejecución:

Rodamiento de bolas | Rodamientos lisos

UDE

1 | Caja

TGU GmbH & Co. KG
Joseph-Monier-Str. 2
48268 Greven
Deutschland

Kontakt:
Telefon: +49 2575/95587-15
Fax: +49 2575/95587-87
E-Mail: info@tgu-shop.com

Rechtliches:
Amtsgericht Ibbenbüren
USt-ID-Nr.:
DE 125543036

Descripción

Debido a los dos rodamientos instalados, la polea de cable de 52 mm está guiada de forma especialmente segura en el eje y presenta una alta estabilidad frente a cargas de corte.

Gracias al anillo de distancia ya integrado, la polea de cable puede montarse con especial facilidad. No se necesitan separadores ni arandelas.

- Polea de cable resistente a impactos
- dos rodamientos con anillos internos alargados
- Carga admisible: hasta 180 kg
- Fabricado en Alemania

TGU GmbH & Co. KG
Joseph-Monier-Str. 2
48268 Greven
Deutschland

Kontakt:
Telefon: +49 2575/95587-15
Fax: +49 2575/95587-87
E-Mail: info@tgu-shop.com

Rechtliches:
Amtsgericht Ibbenbüren
USt-ID-Nr.:
DE 125543036

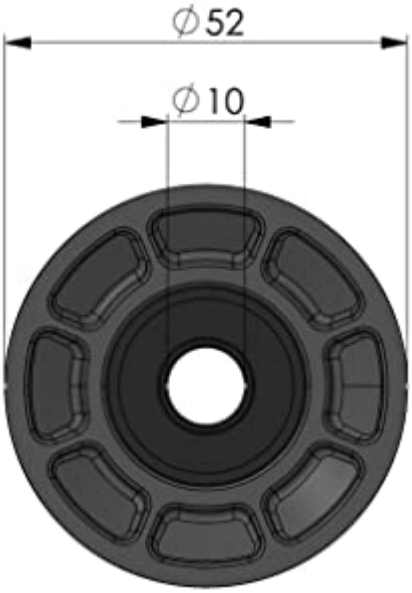

- Diámetro exterior: 52 mm
- Compatible con pasador de 10 mm

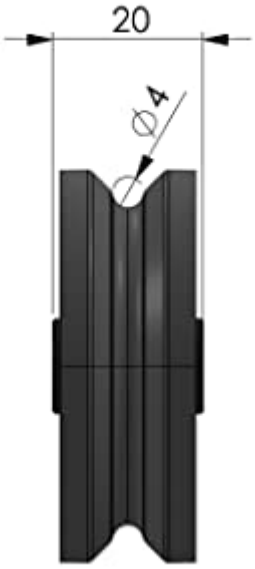

- Ancho total: 20 mm
- Diámetro de cable: hasta Ø 4 mm