TGU GmbH & Co. KG
Joseph-Monier-Str. 2
48268 Greven
Deutschland

Kontakt:
Telefon: +49 2575/95587-15
Fax: +49 2575/95587-87
E-Mail: info@tgu-shop.com

Rechtliches:
Amtsgericht Ibbenbüren
USt-ID-Nr.:
DE 125543036

Resumen

Rodamiento 4-K 1" corto - UE: = 36 uds.

Número de producto: 25100101

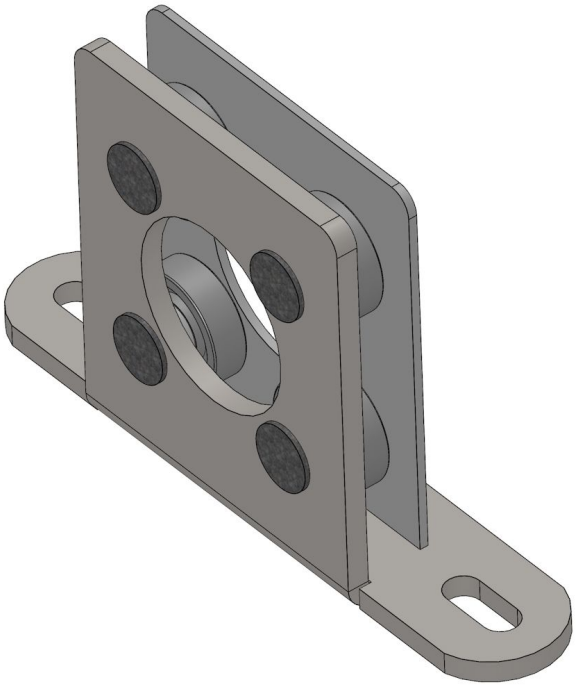

Image



Opciones

Ejecución

Corto | largo

UDE (uds.)

1 | 20 | 36

TGU GmbH & Co. KG
Joseph-Monier-Str. 2
48268 Greven
Deutschland

Kontakt:
Telefon: +49 2575/95587-15
Fax: +49 2575/95587-87
E-Mail: info@tgu-shop.com

Rechtliches:
Amtsgericht Ibbenbüren
USt-ID-Nr.:
DE 125543036

Descripción

- **Campo de aplicación:** Adecuado para accionamientos centrales en instalaciones de sombreo colgantes y apoyadas
- **Material:** Acero galvanizado para alta estabilidad y resistencia a la corrosión
- **Función:** Forma el punto de apoyo del eje de accionamiento y lo posiciona perfectamente en la instalación
- **Particularidad:** Versión corta para tubos de 34 mm
- **Unidad de embalaje:** 36 piezas

El **cojinete 4-K 1" corto** está especialmente diseñado para accionamientos centrales utilizados en instalaciones de sombreo colgantes y apoyadas. Forma el punto de apoyo del eje de accionamiento y garantiza una posicionamiento preciso dentro de la instalación.

Gracias a su construcción compacta, este cojinete es especialmente adecuado para tubos de 34 mm y asegura un funcionamiento estable y fiable.

El material de acero galvanizado proporciona una alta resistencia y durabilidad, por lo que el cojinete es idóneo para un uso a largo plazo.