TGU GmbH & Co. KG
Joseph-Monier-Str. 2
48268 Greven
Deutschland

Kontakt:
Telefon: +49 2575/95587-15
Fax: +49 2575/95587-87
E-Mail: info@tgu-shop.com

Rechtliches:
Amtsgericht Ibbenbüren
USt-ID-Nr.:
DE 125543036

Aperçu

Connecteur de tube carré 50 × 50

Réf. produit : 38020641

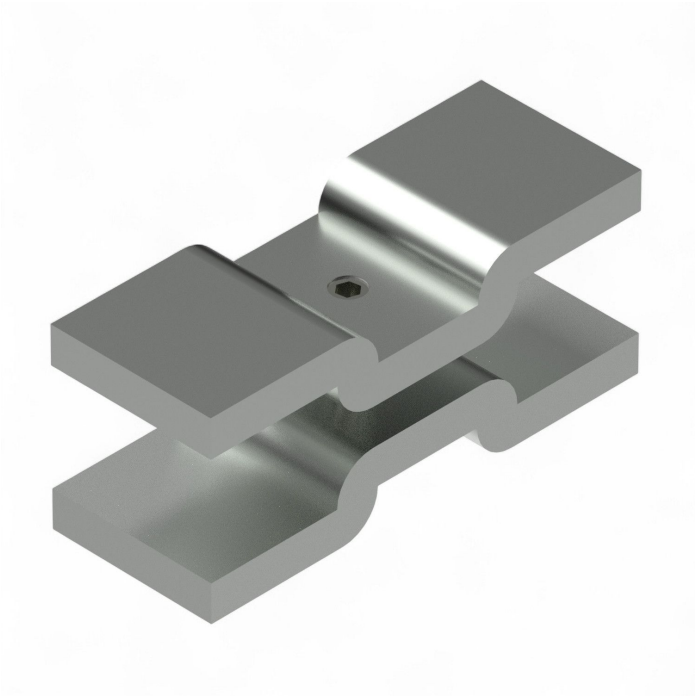

Image

Image



TGU GmbH & Co. KG
Joseph-Monier-Str. 2
48268 Greven
Deutschland

Kontakt:
Telefon: +49 2575/95587-15
Fax: +49 2575/95587-87
E-Mail: info@tgu-shop.com

Rechtliches:
Amtsgericht Ibbenbüren
USt-ID-Nr.:
DE 125543036

Description

- **Domaine d’utilisation :** Raccord de tubes carrés dans les systèmes d’ombrage
- **Matériau :** Acier galvanisé à chaud
- **Particularité :** Permet une liaison stable sans soudure

Le **raccord pour tube carré 50x50** est utilisé dans la structure des systèmes d’ombrage pour relier les tubes carrés entre eux. Grâce à ce raccord, la soudure des tubes devient inutile, ce qui simplifie le montage et permet une liaison plus stable.

De plus, le raccord facilite l’alignement des tubes carrés, permettant une construction plus précise.