TGU GmbH & Co. KG
Joseph-Monier-Str. 2
48268 Greven
Deutschland

Kontakt:
Telefon: +49 2575/95587-15
Fax: +49 2575/95587-87
E-Mail: info@tgu-shop.com

Rechtliches:
Amtsgericht Ibbenbüren
USt-ID-Nr.:
DE 125543036

Aperçu

Rouleau diabolo 27.32 Set 3 avec plaque de montage variable – lot = 50 pcs

Réf. produit : 04200500

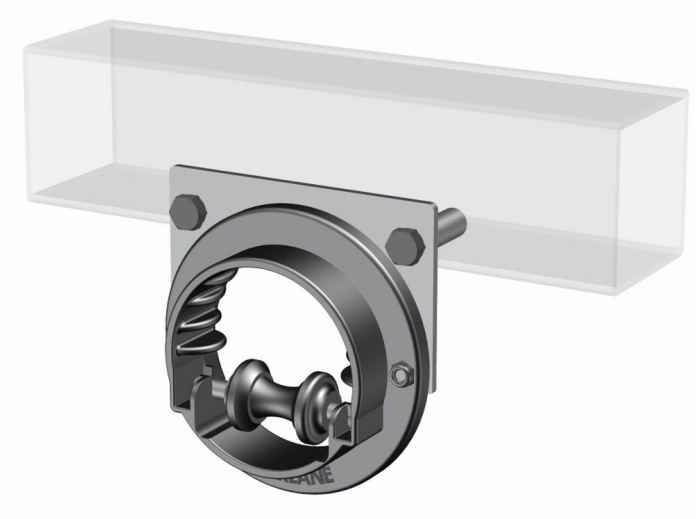

Options

PU (pcs.)

1 | 50

Image

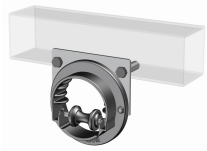

Image

TGU GmbH & Co. KG
Joseph-Monier-Str. 2
48268 Greven
Deutschland

Kontakt:
Telefon: +49 2575/95587-15
Fax: +49 2575/95587-87
E-Mail: info@tgu-shop.com

Rechtliches:
Amtsgericht Ibbenbüren
USt-ID-Nr.:
DE 125543036

Description

- **Domaine d’utilisation :** Guidage des tiges de poussée dans les systèmes d’ombrage à entraînement par tige
- **Matériau :** Roue diabolo en plastique, boîtier en tôle emboutie
- **Montage :** Insert en plastique rotatif pour un positionnement flexible
- **Particularités :** Lamelles en plastique pour l’ajustement de la tige de poussée
- **Unité d’emballage :** 50 pièces

La **roue diabolo 27.32 Set 3 avec plaque de montage variable** sert au guidage précis des tiges de poussée dans les systèmes d’ombrage à entraînement par tige. Grâce à son insert en plastique rotatif, elle peut être utilisée dans différentes positions de montage.

Les lamelles en plastique contribuent à un ajustement exact de la tige de poussée, garantissant un fonctionnement stable et fiable.