TGU GmbH & Co. KG
Joseph-Monier-Str. 2
48268 Greven
Deutschland

Kontakt:
Telefon: +49 2575/95587-15
Fax: +49 2575/95587-87
E-Mail: info@tgu-shop.com

Rechtliches:
Amtsgericht Ibbenbüren
USt-ID-Nr.:
DE 125543036

Aperçu

Palier 4-K 1" court – lot = 36 pcs

Réf. produit : 25100101

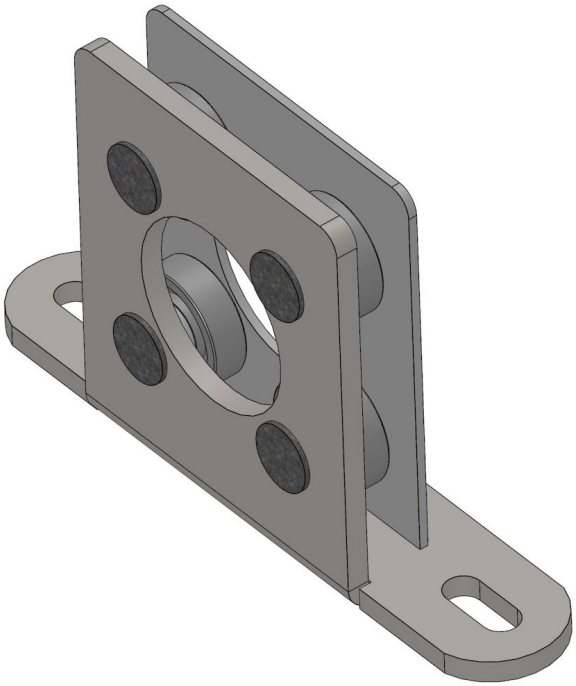

Options

Exécution

court | long

PU (pcs.)

1 | 20 | 36

Image



Erstellt am 29.11.2026.
Dieses Dokument stellt kein Angebot da. Es gelten die aktuellen Preise im Online-Shop.
Tous les prix sont hors TVA plus , frais d'expédition et éventuels frais de livraison, sauf indication contraire.

TGU GmbH & Co. KG
Joseph-Monier-Str. 2
48268 Greven
Deutschland

Kontakt:
Telefon: +49 2575/95587-15
Fax: +49 2575/95587-87
E-Mail: info@tgu-shop.com

Rechtliches:
Amtsgericht Ibbenbüren
USt-ID-Nr.:
DE 125543036

Description

- **Domaine d’utilisation :** Adapté aux entraînements centraux dans les systèmes d’ombrage suspendus ou posés
- **Matériau :** Acier galvanisé pour une haute stabilité et résistance à la corrosion
- **Fonction :** Forme le point d’appui de l’arbre d’entraînement et assure son positionnement précis dans l’installation
- **Particularité :** Version courte pour tubes de 34 mm
- **Unité d’emballage :** 36 pièces

Le **palier 4-K 1\ court** est spécialement conçu pour les entraînements centraux utilisés dans les systèmes d’ombrage suspendus ou posés. Il forme le point d’appui de l’arbre d’entraînement et garantit un positionnement précis dans l’installation.

Grâce à sa conception compacte, ce palier convient particulièrement aux tubes de 34 mm et assure un fonctionnement stable et fiable.

Le matériau en acier galvanisé offre une excellente résistance et une longue durée de vie, ce qui rend ce palier idéal pour une utilisation prolongée.
"