TGU GmbH & Co. KG
Joseph-Monier-Str. 2
48268 Greven
Deutschland

Kontakt:
Telefon: +49 2575/95587-15
Fax: +49 2575/95587-87
E-Mail: info@tgu-shop.com

Rechtliches:
Amtsgericht Ibbenbüren
USt-ID-Nr.:
DE 125543036

Aperçu

Collier de selle aluminium 19 mm + pièce de serrage 30 mm – monté avec vis M6×35

Product number: 03200000-1

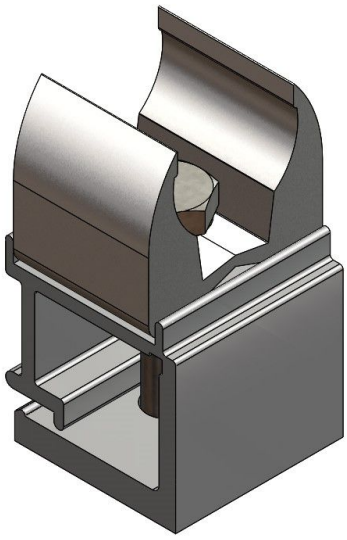

Options

Exécution

30 mm – complet

PU (pcs.)

1 | 100

Image

Image



TGU GmbH & Co. KG
Joseph-Monier-Str. 2
48268 Greven
Deutschland

Kontakt:
Telefon: +49 2575/95587-15
Fax: +49 2575/95587-87
E-Mail: info@tgu-shop.com

Rechtliches:
Amtsgericht Ibbenbüren
USt-ID-Nr.:
DE 125543036

Description

- **Domaine d’utilisation :** Liaison entre câble d’entraînement et tube de 19 mm
- **Matériau :** Aluminium pour haute stabilité et résistance à la corrosion
- **Pièce de serrage :** 30 mm pour une fixation sûre
- **Montage :** Pré-montée avec vis M6 × 35 pour installation facile

La **bride de selle aluminium 19 mm + pièce de serrage 30 mm** est une solution éprouvée pour la liaison sûre entre câbles d’entraînement et tubes de 19 mm dans les systèmes d’ombrage et de ventilation. Grâce à sa construction en aluminium de haute qualité, elle offre une grande stabilité et une excellente résistance à la corrosion.

La pièce de serrage pré-montée de 26 mm assure une fixation fiable, tandis que la vis M6 × 35 fournie permet un montage simple et rapide. Cela rend la bride particulièrement pratique pour les applications professionnelles.

Cette bride est idéale pour une utilisation dans les serres et autres environnements exigeants nécessitant une liaison stable et durable.