TGU GmbH & Co. KG
Joseph-Monier-Str. 2
48268 Greven
Deutschland

Kontakt:
Telefon: +49 2575/95587-15
Fax: +49 2575/95587-87
E-Mail: info@tgu-shop.com

Rechtliches:
Amtsgericht Ibbenbüren
USt-ID-Nr.:
DE 125543036

Accessori

Immagine	Nome	Numero di prodotto
	**Carrello guida per operatore tubolare RB40 / 50 / TGU - 10mm**	33100200
	**cuscinetto lungo guida motore tubolare per impianto a doppio avvolgimento - 20 pz."**	22100200
	**Carrello guida per operatore tubolare RB120 - VK16\L170**	33100201
	**carello guida per operatore tubolare RB120E+\L (convertibile)**	33100202

TGU GmbH & Co. KG
Joseph-Monier-Str. 2
48268 Greven
Deutschland

Kontakt:
Telefon: +49 2575/95587-15
Fax: +49 2575/95587-87
E-Mail: info@tgu-shop.com

Rechtliches:
Amtsgericht Ibbenbüren
USt-ID-Nr.:
DE 125543036

Immagine	Nome	Numero di prodotto
	**Tower Roller Plus Piastra di Montaggio incl. coperchio guida**	37023726
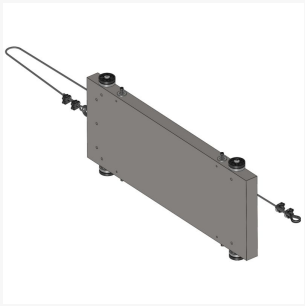	**Set Tower-Roller Plus**	
	peso (kg): 15	37023713
	peso (kg): 25	37023729
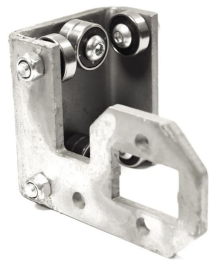	**Carello guida destro per operatori tubolari RB50E+\R**	33100058
	**Carello guida per operatore tubolare 12 mm - 50 pz.**	33100209

Erstellt am 29.11.2026.
Dieses Dokument stellt kein Angebot da. Es gelten die aktuellen Preise im Online-Shop.
Tutti i prezzi escl. IVA più , costi di spedizione ed eventuali spese di spedizione, se non diversamente indicato.

TGU GmbH & Co. KG
Joseph-Monier-Str. 2
48268 Greven
Deutschland

Kontakt:
Telefon: +49 2575/95587-15
Fax: +49 2575/95587-87
E-Mail: info@tgu-shop.com

Rechtliches:
Amtsgericht Ibbenbüren
USt-ID-Nr.:
DE 125543036

Immagine	Nome	Numero di prodotto
	**carello guida sinistro per RB50 E+ Ridder per motori tubolari**	33100056

Erstellt am 29.11.2026.
Dieses Dokument stellt kein Angebot da. Es gelten die aktuellen Preise im Online-Shop.
Tutti i prezzi escl. IVA più , costi di spedizione ed eventuali spese di spedizione, se non diversamente indicato.