TGU GmbH & Co. KG
Joseph-Monier-Str. 2
48268 Greven
Deutschland

Kontakt:
Telefon: +49 2575/95587-15
Fax: +49 2575/95587-87
E-Mail: info@tgu-shop.com

Rechtliches:
Amtsgericht Ibbenbüren
USt-ID-Nr.:
DE 125543036

## Panoramica

# Carrucola 140 mm / per funi 4 mm, a strisciamento - VPE = 100 pz.

**Codice prodotto:** 04300095

Image

### Opzioni

**Ausführung:**

Gleitlager | Kugellager

**u/conf.**

1 | Box

TGU GmbH & Co. KG
Joseph-Monier-Str. 2
48268 Greven
Deutschland

Kontakt:
Telefon: +49 2575/95587-15
Fax: +49 2575/95587-87
E-Mail: info@tgu-shop.com

Rechtliches:
Amtsgericht Ibbenbüren
USt-ID-Nr.:
DE 125543036

# Descrizione

Grazie al cuscinetto a strisciamento extra largo la carrucola da 140 mm è guidata in modo particolarmente sicuro sull'asse e mostra grande stabilità alle forze di taglio.

Insieme al cuscinetto a strisciamento la carrucola è realizzata al 100% in plastica e pertanto completamente protetta dalla corrosione e da ulteriori agenti atmosferici.

- Carrucola resistente agli urti
- inserti cuscinetto a strisciamento extra larghi
- Portata: fino a 150 kg
- Made in Germany

TGU GmbH & Co. KG
Joseph-Monier-Str. 2
48268 Greven
Deutschland

Kontakt:
Telefon: +49 2575/95587-15
Fax: +49 2575/95587-87
E-Mail: info@tgu-shop.com

Rechtliches:
Amtsgericht Ibbenbüren
USt-ID-Nr.:
DE 125543036

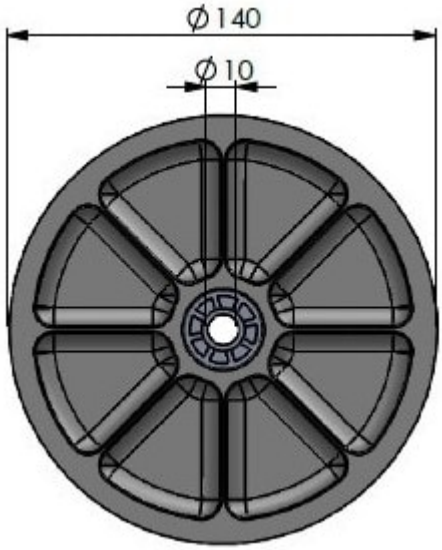


- Diametro esterno: 140 mm
- compatibile con perno 10 mm

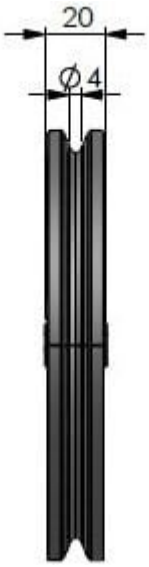


- Larghezza totale: 20 mm
- Diametro fune: fino a à˜ 4 mm