TGU GmbH & Co. KG
Joseph-Monier-Str. 2
48268 Greven
Deutschland

Kontakt:
Telefon: +49 2575/95587-15
Fax: +49 2575/95587-87
E-Mail: info@tgu-shop.com

Rechtliches:
Amtsgericht Ibbenbüren
USt-ID-Nr.:
DE 125543036

Zubehör für Rohre

Bild	Name	Produktnummer
	**Gleiter**	M-22000099
	**Rohrklammer 19**	
	VPE: 100	23000105
	VPE: 2000	23000104
	**Rohrklammer 17mm**	
	VPE (Stk.): 1	22000103-1
	VPE (Stk.): 2000	22000103

TGU GmbH & Co. KG
Joseph-Monier-Str. 2
48268 Greven
Deutschland

Kontakt:
Telefon: +49 2575/95587-15
Fax: +49 2575/95587-87
E-Mail: info@tgu-shop.com

Rechtliches:
Amtsgericht Ibbenbüren
USt-ID-Nr.:
DE 125543036

Bild	Name	Produktnummer
	**Überfahrbügel für 2 mm V2A-Draht**	
	VPE (Stk.): 1	21100104-1
	VPE (Stk.): 200	21100104
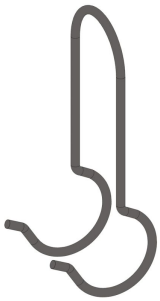	**Drahtführung - für 19 mm Rohr**	
	Länge (mm): 13	22000330
	Länge (mm): 38	22000331
	Länge (mm): 44	22000334
	**Diabolorolle 27.32**	
	VPE (Stk.): 1	22000121-1
	VPE (Stk.): 100	22000120
	VPE (Stk.): 1000	22000121

TGU GmbH & Co. KG
Joseph-Monier-Str. 2
48268 Greven
Deutschland

Kontakt:
Telefon: +49 2575/95587-15
Fax: +49 2575/95587-87
E-Mail: info@tgu-shop.com

Rechtliches:
Amtsgericht Ibbenbüren
USt-ID-Nr.:
DE 125543036

Bild	Name	Produktnummer
	**Rohrgelenkkupplung 19**	
	VPE (Stk.): 1	22000102-1
	VPE (Stk.): 250	22000102
	**Inox Rohrklammer 19 mm**	
	VPE (Stk.): 1	28000101-1
	VPE (Stk.): 100	28000101
	VPE (Stk.): 500	28000102
	**Rohrkupplung 19**	
	Ausführung: L, VPE (Stk.): 300	22000105
	Ausführung: L, VPE (Stk.): 1	22000105-1
	Ausführung: S, VPE (Stk.): 250	22000104
	Ausführung: S, VPE (Stk.): 1	22000104-1

Erstellt am 24.11.2026.
Dieses Dokument stellt kein Angebot da. Es gelten die aktuellen Preise im Online-Shop.
Alle Preise exkl. gesetzl. Mehrwertsteuer zzgl. Versandkosten und ggf. Nachnahmegebühren, wenn nicht anders angegeben.

TGU GmbH & Co. KG
Joseph-Monier-Str. 2
48268 Greven
Deutschland

Kontakt:
Telefon: +49 2575/95587-15
Fax: +49 2575/95587-87
E-Mail: info@tgu-shop.com

Rechtliches:
Amtsgericht Ibbenbüren
USt-ID-Nr.:
DE 125543036

Bild	Name	Produktnummer
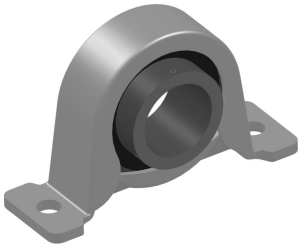	**Lager 1" mit Stahlblechgehäuse**	
	Lager: 6207 ZZ	24000100
	Lager: SB 207	24000101
	**Diabolorolle groß**	22000150
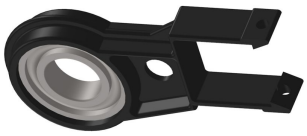	**KST-Lager1" f. Vierkantrohr 50/50**	
	VPE (Stk.): 1	21050050-1
	VPE (Stk.): 25	21050050
	**Rohrverbinderschalen 1" aus Stahl**	
	VPE: 1	03032646

Erstellt am 24.11.2026.
Dieses Dokument stellt kein Angebot da. Es gelten die aktuellen Preise im Online-Shop.
Alle Preise exkl. gesetzl. Mehrwertsteuer zzgl. Versandkosten und ggf. Nachnahmegebühren, wenn nicht anders angegeben.

TGU GmbH & Co. KG
Joseph-Monier-Str. 2
48268 Greven
Deutschland

Kontakt:
Telefon: +49 2575/95587-15
Fax: +49 2575/95587-87
E-Mail: info@tgu-shop.com

Rechtliches:
Amtsgericht Ibbenbüren
USt-ID-Nr.:
DE 125543036

Bild	Name	Produktnummer
	VPE: 25	03032645
	**Gleitlagerplatte B1"**	
	Ausführung: Gerade, Länge: B062\L092	32250062
	Ausführung: Gerade, Länge: B067\L097	32250067
	Ausführung: Gerade, Länge: B072\L102	32250072
	Ausführung: Gerade, Länge: B077\L107	32250077
	Ausführung: Gerade, Länge: B087\L117	32250087
	Ausführung: Gerade, Länge: B097\L127	32250097
	Ausführung: Gerade, Länge: B107\L137	32250107
	Ausführung: Gerade, Länge: B117\L147	32250117
	Ausführung: Gerade, Länge: B158\L188	32250158
	Ausführung: Gerade, Länge: B167\L197	32250167
	Ausführung: Gerade, Länge: B178\L208	32250178
	Ausführung: Gerade, Länge: B187\L217	32250187

TGU GmbH & Co. KG
Joseph-Monier-Str. 2
48268 Greven
Deutschland

Kontakt:
Telefon: +49 2575/95587-15
Fax: +49 2575/95587-87
E-Mail: info@tgu-shop.com

Rechtliches:
Amtsgericht Ibbenbüren
USt-ID-Nr.:
DE 125543036

Bild	Name	Produktnummer
	Ausführung: Rechtwinklig, Länge: B070\L100	32251070
	Ausführung: Rechtwinklig, Länge: B080\L110	32251080
	Ausführung: Rechtwinklig, Länge: B090\L120	32251090
	Ausführung: Rechtwinklig, Länge: B100\L130	32251100
	Ausführung: Rechtwinklig, Länge: B153\L183	32251153
	**Drahthalter 50.50**	
	VPE (Stk.): 1	25150050-1
	VPE (Stk.): 200	25150050
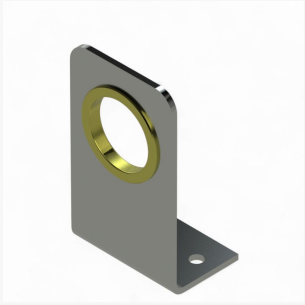	**Alu-Lagerplatte, gewinkelt 1" - Höhe bis Mitte Rohr 40 mm**	24100603
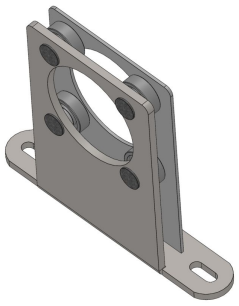	**Lager 4-K 2"**	

Erstellt am 24.11.2026.
Dieses Dokument stellt kein Angebot da. Es gelten die aktuellen Preise im Online-Shop.
Alle Preise exkl. gesetzl. Mehrwertsteuer zzgl. Versandkosten und ggf. Nachnahmegebühren, wenn nicht anders angegeben.

TGU GmbH & Co. KG
Joseph-Monier-Str. 2
48268 Greven
Deutschland

Kontakt:
Telefon: +49 2575/95587-15
Fax: +49 2575/95587-87
E-Mail: info@tgu-shop.com

Rechtliches:
Amtsgericht Ibbenbüren
USt-ID-Nr.:
DE 125543036

Bild	Name	Produktnummer
	Ausführung: kurz, VPE (Stk.): 20	25100102
	Ausführung: kurz	25100102-1
	Ausführung: lang, VPE (Stk.): 16	25100103
	Ausführung: lang	25100103-1
	**Lamellenstopfen für 19 mm Rohr - schwarz - VPE = 100 Stk.**	22000668
	**Mitnehmer 19**	
	VPE (Stk.): 1	21100100-1
	VPE (Stk.): 100	21100100
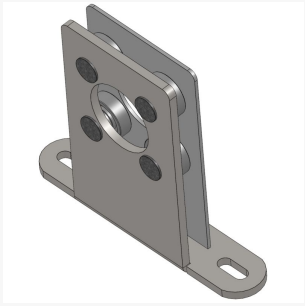	**Lager 4-K 1"**	
	Ausführung: kurz, VPE (Stk.): 36	25100101
	Ausführung: lang, VPE (Stk.): 20	25100104
	Ausführung: lang, VPE (Stk.): 1	25100104-1

Erstellt am 24.11.2026.
Dieses Dokument stellt kein Angebot da. Es gelten die aktuellen Preise im Online-Shop.
Alle Preise exkl. gesetzl. Mehrwertsteuer zzgl. Versandkosten und ggf. Nachnahmegebühren, wenn nicht anders angegeben.

TGU GmbH & Co. KG
Joseph-Monier-Str. 2
48268 Greven
Deutschland

Kontakt:
Telefon: +49 2575/95587-15
Fax: +49 2575/95587-87
E-Mail: info@tgu-shop.com

Rechtliches:
Amtsgericht Ibbenbüren
USt-ID-Nr.:
DE 125543036

Bild	Name	Produktnummer
	**KST-Lager 1" - 55/34**	
	VPE (Stk.): 1	21055034-1
	VPE (Stk.): 25	21055034
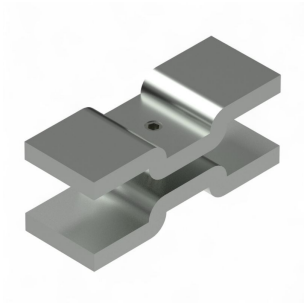	**Vierkantrohrverbinder 50x50**	38020641
	**Diabolorolle 27.32 mit Stanzblechgehäuse**	
	VPE (Stk.): 1	04200400-1
	VPE (Stk.): 50	04200400
	**Kupplungssatz für Zahnstange auf Rohr d. 27mm & 32 mm**	
	Schubstangengröße Ø: 27	32300100

Erstellt am 24.11.2026.
Dieses Dokument stellt kein Angebot da. Es gelten die aktuellen Preise im Online-Shop.
Alle Preise exkl. gesetzl. Mehrwertsteuer zzgl. Versandkosten und ggf. Nachnahmegebühren, wenn nicht anders angegeben.

TGU GmbH & Co. KG
Joseph-Monier-Str. 2
48268 Greven
Deutschland

Kontakt:
Telefon: +49 2575/95587-15
Fax: +49 2575/95587-87
E-Mail: info@tgu-shop.com

Rechtliches:
Amtsgericht Ibbenbüren
USt-ID-Nr.:
DE 125543036

Bild	Name	Produktnummer
	Schubstangengröße Ø: 32	32300099
	**Hebegurtführungsrolle für 20 mm Gurte**	04200120
	**Schiebekupplung P26.5**	32300200
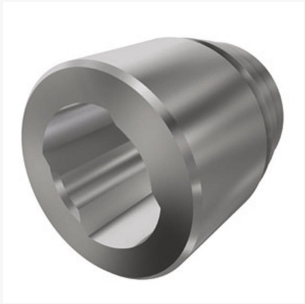	**Schweiß-Schiebekupplung P26.5\B5/4''\ST\L44mm\SCH**	32300098
	**Stahlrohrverbinder ø 32**	
	VPE (Stk.): 1	03032641-1
	VPE (Stk.): 50	03032641

Erstellt am 24.11.2026.
Dieses Dokument stellt kein Angebot da. Es gelten die aktuellen Preise im Online-Shop.
Alle Preise exkl. gesetzl. Mehrwertsteuer zzgl. Versandkosten und ggf. Nachnahmegebühren, wenn nicht anders angegeben.

TGU GmbH & Co. KG
Joseph-Monier-Str. 2
48268 Greven
Deutschland

Kontakt:
Telefon: +49 2575/95587-15
Fax: +49 2575/95587-87
E-Mail: info@tgu-shop.com

Rechtliches:
Amtsgericht Ibbenbüren
USt-ID-Nr.:
DE 125543036

Bild	Name	Produktnummer
	**Wellenlagerset Gleitlager 1"**	M24100510
	**Diabolorolle 27.32 mit Stanzblechgehäuse und Seitenführung**	
	VPE (Stk.): 1	04200300-1
	VPE (Stk.): 50	04200300
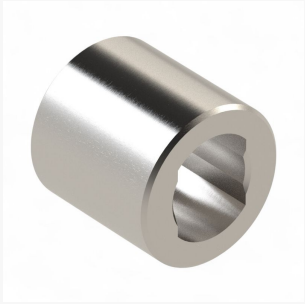	**Schweiß-Schiebekupplung P26.5\B1\L40\SCHW für 1" Rohrwellen**	32300103
	**Kreuzgelenk m. Schrauben + Mutter - (ohne Adapter)**	
	VPE (Stk.): 1	24100104-1
	VPE (Stk.): 18	24100104

Erstellt am 24.11.2026.
Dieses Dokument stellt kein Angebot da. Es gelten die aktuellen Preise im Online-Shop.
Alle Preise exkl. gesetzl. Mehrwertsteuer zzgl. Versandkosten und ggf. Nachnahmegebühren, wenn nicht anders angegeben.

TGU GmbH & Co. KG
Joseph-Monier-Str. 2
48268 Greven
Deutschland

Kontakt:
Telefon: +49 2575/95587-15
Fax: +49 2575/95587-87
E-Mail: info@tgu-shop.com

Rechtliches:
Amtsgericht Ibbenbüren
USt-ID-Nr.:
DE 125543036

Bild	Name	Produktnummer
	**Lager 4-K 1" Vertikal - Giebelantrieb**	
	VPE (Stk.): 1	25100112-1
	VPE (Stk.): 20	25100112
	**TGU Wellenlagerset 1"**	
	VPE (Stk.): 1	24100501
	**Kreuzgelenk 5/4"**	24100150
	**Diabolorolle 27.32 Set 3 - variable Montageplatte**	
	VPE (Stk.): 1	04200500-1
	VPE (Stk.): 50	04200500

Erstellt am 24.11.2026.
Dieses Dokument stellt kein Angebot da. Es gelten die aktuellen Preise im Online-Shop.
Alle Preise exkl. gesetzl. Mehrwertsteuer zzgl. Versandkosten und ggf. Nachnahmegebühren, wenn nicht anders angegeben.

TGU GmbH & Co. KG
Joseph-Monier-Str. 2
48268 Greven
Deutschland

Kontakt:
Telefon: +49 2575/95587-15
Fax: +49 2575/95587-87
E-Mail: info@tgu-shop.com

Rechtliches:
Amtsgericht Ibbenbüren
USt-ID-Nr.:
DE 125543036

Bild	Name	Produktnummer
	**Lagerplatte 34 mm auf 60 mm Rohr**	24100300
	**Lamellenstopfen - schwarz**	
	Größe: 50.50, VPE (Stk.): 100	22000666
	Größe: 50.50, VPE (Stk.): 1	22000666-1
	Größe: 60.60, VPE (Stk.): 100	22000667
	Größe: 60.60, VPE (Stk.): 1	22000667-1
	**Seitenscheibe für Diabolorolle**	
	VPE (Stk.): 1	04200301-1
	VPE (Stk.): 100	04200301

Erstellt am 24.11.2026.
Dieses Dokument stellt kein Angebot da. Es gelten die aktuellen Preise im Online-Shop.
Alle Preise exkl. gesetzl. Mehrwertsteuer zzgl. Versandkosten und ggf. Nachnahmegebühren, wenn nicht anders angegeben.

TGU GmbH & Co. KG
Joseph-Monier-Str. 2
48268 Greven
Deutschland

Kontakt:
Telefon: +49 2575/95587-15
Fax: +49 2575/95587-87
E-Mail: info@tgu-shop.com

Rechtliches:
Amtsgericht Ibbenbüren
USt-ID-Nr.:
DE 125543036

Bild	Name	Produktnummer
	**Kreuzgelenk doppelt - ohne Adapter**	24100161
	**Wellenlagerset Rollenlager**	SW10071
	**Zentrierclip für Wellenzentrierung RSD 250-40 - VPE: = 50 Stk.**	32300101
	**Rohreinsatz 50.2 mit Lager 6000 ZZ - (m. verl. Lagerinnenring)**	89110601
	**Inox Überfahrbügel für 2 mm VA-Draht - VPE: = 100 Stk.**	25100100

Erstellt am 24.11.2026.
Dieses Dokument stellt kein Angebot da. Es gelten die aktuellen Preise im Online-Shop.
Alle Preise exkl. gesetzl. Mehrwertsteuer zzgl. Versandkosten und ggf. Nachnahmegebühren, wenn nicht anders angegeben.

TGU GmbH & Co. KG
Joseph-Monier-Str. 2
48268 Greven
Deutschland

Kontakt:
Telefon: +49 2575/95587-15
Fax: +49 2575/95587-87
E-Mail: info@tgu-shop.com

Rechtliches:
Amtsgericht Ibbenbüren
USt-ID-Nr.:
DE 125543036

Bild	Name	Produktnummer
	**Gleitlagerplatte B5/4"**	
	Ausführung: Gerade, Länge: B055\L090	32260055
	Ausführung: Gerade, Länge: B160/L200	32260158
	Ausführung: Gerade, Länge: B178/L213	32260178
	Ausführung: Rechtwinklig, Länge: H070\L105	32261070
	Ausführung: Rechtwinklig, Länge: H090L125	32261090
	Ausführung: Rechtwinklig, Länge: H100\L135	32261100
	Ausführung: Rechtwinklig, Länge: H133\L168	32261133
	Ausführung: Rechtwinklig, Länge: H153\L188	32261153
	**Vierkantstopfen für Rohr 30.30.1.5**	
	VPE (Stk.): 1	67200048-1
	VPE (Stk.): 200	67200048

Erstellt am 24.11.2026.
Dieses Dokument stellt kein Angebot da. Es gelten die aktuellen Preise im Online-Shop.
Alle Preise exkl. gesetzl. Mehrwertsteuer zzgl. Versandkosten und ggf. Nachnahmegebühren, wenn nicht anders angegeben.

TGU GmbH & Co. KG
Joseph-Monier-Str. 2
48268 Greven
Deutschland

Kontakt:
Telefon: +49 2575/95587-15
Fax: +49 2575/95587-87
E-Mail: info@tgu-shop.com

Rechtliches:
Amtsgericht Ibbenbüren
USt-ID-Nr.:
DE 125543036

Bild	Name	Produktnummer
	**Lagerplatte Fiberlane 1"**	
	Höhe (mm): 100	24100600
	Höhe (mm): 105	24100601
	Höhe (mm): 110	24100602
	**Diabolorolle für 42 mm Rohr**	04200119
	**Grommet 8.8 - für Schubrohrführung - VE = 100 Stk.**	22000140
	**Vierkantstopfen 2-teilig**	
	VPE (Stk.): 1	67200049-1
	VPE (Stk.): 400	67200049

Erstellt am 24.11.2026.
Dieses Dokument stellt kein Angebot da. Es gelten die aktuellen Preise im Online-Shop.
Alle Preise exkl. gesetzl. Mehrwertsteuer zzgl. Versandkosten und ggf. Nachnahmegebühren, wenn nicht anders angegeben.

TGU GmbH & Co. KG
Joseph-Monier-Str. 2
48268 Greven
Deutschland

Kontakt:
Telefon: +49 2575/95587-15
Fax: +49 2575/95587-87
E-Mail: info@tgu-shop.com

Rechtliches:
Amtsgericht Ibbenbüren
USt-ID-Nr.:
DE 125543036

Bild	Name	Produktnummer
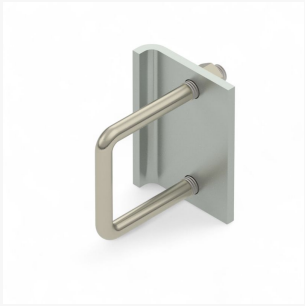	**Anflanschset 50x50 montiert: - Quadratrohr auf Stahlträger und Winkel - VPE: = 20 Stk. (10 Sets)**	38020643
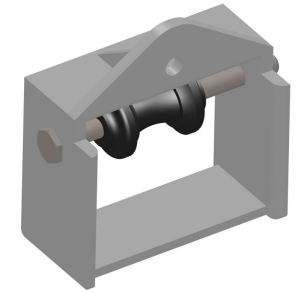	**Diabolorolle Spezial mit KST-Gehäuse**	
	VPE (Stk.): 1	04200401-1
	VPE (Stk.): 50	04200401
	**TGU Wellenlagerset 1" kurz - VPE: = 25 Sets**	24100502
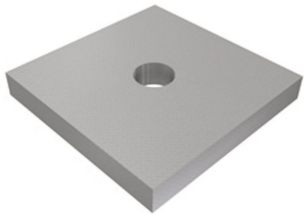	**Gegenplatte 45x45x5\D09\VZ**	32300104

Erstellt am 24.11.2026.
Dieses Dokument stellt kein Angebot da. Es gelten die aktuellen Preise im Online-Shop.
Alle Preise exkl. gesetzl. Mehrwertsteuer zzgl. Versandkosten und ggf. Nachnahmegebühren, wenn nicht anders angegeben.

TGU GmbH & Co. KG
Joseph-Monier-Str. 2
48268 Greven
Deutschland

Kontakt:
Telefon: +49 2575/95587-15
Fax: +49 2575/95587-87
E-Mail: info@tgu-shop.com

Rechtliches:
Amtsgericht Ibbenbüren
USt-ID-Nr.:
DE 125543036

Bild	Name	Produktnummer
	**Vierkantrohrgelenk 50x50 - VPE: = 10 Stk.**	38020642
	Kreuzgelenk 2"	24100105

Erstellt am 24.11.2026.
Dieses Dokument stellt kein Angebot da. Es gelten die aktuellen Preise im Online-Shop.
Alle Preise exkl. gesetzl. Mehrwertsteuer zzgl. Versandkosten und ggf. Nachnahmegebühren, wenn nicht anders angegeben.