TGU GmbH & Co. KG
Joseph-Monier-Str. 2
48268 Greven
Deutschland

Kontakt:
Telefon: +49 2575/95587-15
Fax: +49 2575/95587-87
E-Mail: info@tgu-shop.com

Rechtliches:
Amtsgericht Ibbenbüren
USt-ID-Nr.:
DE 125543036

Werkzeug, Schrauben & Diverses

Bild	Name	Produktnummer
	**Zyl.- Schraube verz. M4x16 DIN 912 /ISO4762 / - VPE: = 500 Stk.**	42004016
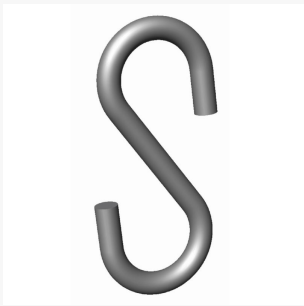	**S-Haken, verzinkt**	
	Größe (mm): 45/30	24045030
	Größe (mm): 45/45	24045045
	Größe (mm): 45/50	24045050
	**Hammerkopfschrauben V2A M6x15 16/7/2 - VPE: = 1000 Stck**	03526015
	**Schrauben mit Mutter für Stahlrohr 27.32 - VPE: = 50 Stk.**	42100200

Erstellt am 29.11.2026.
Dieses Dokument stellt kein Angebot da. Es gelten die aktuellen Preise im Online-Shop.
Alle Preise exkl. gesetzl. Mehrwertsteuer zzgl. Versandkosten und ggf. Nachnahmegebühren, wenn nicht anders angegeben.

TGU GmbH & Co. KG
Joseph-Monier-Str. 2
48268 Greven
Deutschland

Kontakt:
Telefon: +49 2575/95587-15
Fax: +49 2575/95587-87
E-Mail: info@tgu-shop.com

Rechtliches:
Amtsgericht Ibbenbüren
USt-ID-Nr.:
DE 125543036

Bild	Name	Produktnummer
	**KST-Schlauchschelle - R60-65 / 13 mm breit - Farbe: Schwarz - VPE: = 40 Stk.**	22000137
	**Hammerkopfschrauben verzinkt M 6 x 75 - VPE: = 50 Stck**	03500105
	**Hammerkopfschrauben verzinkt M 6 x 40 - VPE: = 100 Stck**	03500102
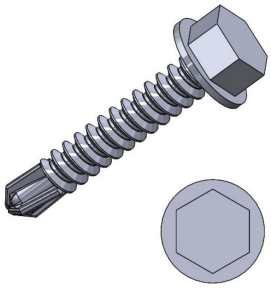	**Teks-Schrauben verz. 5,5 x 19 DIN 7504K - VPE: = 1000 Stk.**	42000101
	**Teleskopstab mit Stockhaken, schwarz**	05102003

Erstellt am 29.11.2026.
Dieses Dokument stellt kein Angebot da. Es gelten die aktuellen Preise im Online-Shop.
Alle Preise exkl. gesetzl. Mehrwertsteuer zzgl. Versandkosten und ggf. Nachnahmegebühren, wenn nicht anders angegeben.

TGU GmbH & Co. KG
Joseph-Monier-Str. 2
48268 Greven
Deutschland

Kontakt:
Telefon: +49 2575/95587-15
Fax: +49 2575/95587-87
E-Mail: info@tgu-shop.com

Rechtliches:
Amtsgericht Ibbenbüren
USt-ID-Nr.:
DE 125543036

Bild	Name	Produktnummer
	**Silikon, transparent für Spezialanwendungen**	95202551
	**6-kt. Schraube M 10 x 25 verz. DIN 933 - VPE: = 100 Stk.**	42100112
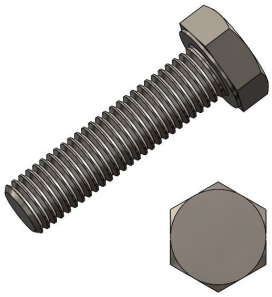	**6-kt. Schraube M 8 x 60 verz. DIN 933 - VPE: = 100 Stk.**	42100109
	**Sortiermaß - VPE: = 100 Stk.**	67100002
	**Ringschraube Art. 48 M6x20 verz. - VPE: = 100 Stk.**	42100124

Erstellt am 29.11.2026.
Dieses Dokument stellt kein Angebot da. Es gelten die aktuellen Preise im Online-Shop.
Alle Preise exkl. gesetzl. Mehrwertsteuer zzgl. Versandkosten und ggf. Nachnahmegebühren, wenn nicht anders angegeben.

TGU GmbH & Co. KG
Joseph-Monier-Str. 2
48268 Greven
Deutschland

Kontakt:
Telefon: +49 2575/95587-15
Fax: +49 2575/95587-87
E-Mail: info@tgu-shop.com

Rechtliches:
Amtsgericht Ibbenbüren
USt-ID-Nr.:
DE 125543036

Bild	Name	Produktnummer
	**Schlauchschelle 60-80 / 12 mm breit / C7 W2 - für Seiltrommel Typ III**	22000122
	**Schlauchschellen 12.22 für Verzögerungsset - TGU**	
	VPE (Stk.): 1	72300100-1
	VPE (Stk.): 100	72300100
	**Ringschraube 50x20 verz. - VPE: = 100 Stk.**	42100125
	**6-kt. Schraube M8x70 verz.DIN 931/ ISO 4014 - VPE: = 100 Stk.**	42100118

Erstellt am 29.11.2026.
Dieses Dokument stellt kein Angebot da. Es gelten die aktuellen Preise im Online-Shop.
Alle Preise exkl. gesetzl. Mehrwertsteuer zzgl. Versandkosten und ggf. Nachnahmegebühren, wenn nicht anders angegeben.

TGU GmbH & Co. KG
Joseph-Monier-Str. 2
48268 Greven
Deutschland

Kontakt:
Telefon: +49 2575/95587-15
Fax: +49 2575/95587-87
E-Mail: info@tgu-shop.com

Rechtliches:
Amtsgericht Ibbenbüren
USt-ID-Nr.:
DE 125543036

Bild	Name	Produktnummer
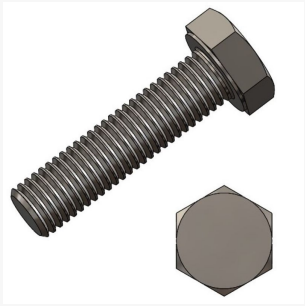	**6-kt. Schraube M6x50 verz. DIN 933 - VPE: = 100 Stk.**	42100105
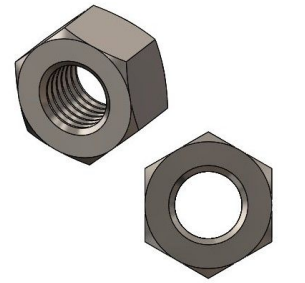	**Muttern M8 galv. verz. DIN 934-8 / ISO 4032 - VPE: = 100 Stk.**	42200102
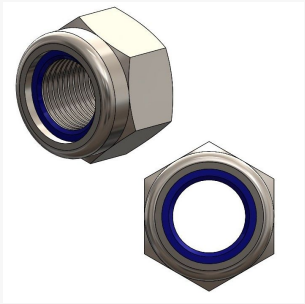	**Nylock-Muttern niedrig M 6 galv. verz. DIN 985 / ISO 10511 - VPE: = 100 Stk.**	42200105
	**Bostitch Heftklammern TypSTCR2115 - 5000 Stck**	01300104
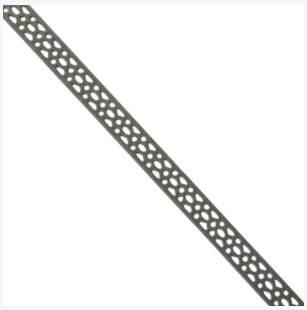	**Lochband PN - 1,2 m/Stk.**	01100111

Erstellt am 29.11.2026.
Dieses Dokument stellt kein Angebot da. Es gelten die aktuellen Preise im Online-Shop.
Alle Preise exkl. gesetzl. Mehrwertsteuer zzgl. Versandkosten und ggf. Nachnahmegebühren, wenn nicht anders angegeben.

TGU GmbH & Co. KG
Joseph-Monier-Str. 2
48268 Greven
Deutschland

Kontakt:
Telefon: +49 2575/95587-15
Fax: +49 2575/95587-87
E-Mail: info@tgu-shop.com

Rechtliches:
Amtsgericht Ibbenbüren
USt-ID-Nr.:
DE 125543036

Bild	Name	Produktnummer
	**Bostitch Heftzange für 53.6 Klammern**	01300103
	**Engel Heißschneider 230 V 60 W**	01100100
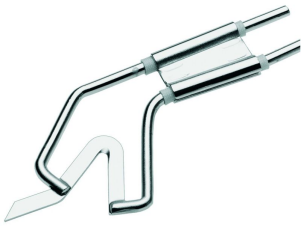	**Schneidspitze für Engel Heißschneider**	M-0110
	**Cable Caddy für Drähte & Seile 510 mm**	
	Farbe: Anthrazit	40110035
	Farbe: blau	40110033
	Farbe: rot	40110031
	Farbe: Silber	40110010

Erstellt am 29.11.2026.
Dieses Dokument stellt kein Angebot da. Es gelten die aktuellen Preise im Online-Shop.
Alle Preise exkl. gesetzl. Mehrwertsteuer zzgl. Versandkosten und ggf. Nachnahmegebühren, wenn nicht anders angegeben.

TGU GmbH & Co. KG
Joseph-Monier-Str. 2
48268 Greven
Deutschland

Kontakt:
Telefon: +49 2575/95587-15
Fax: +49 2575/95587-87
E-Mail: info@tgu-shop.com

Rechtliches:
Amtsgericht Ibbenbüren
USt-ID-Nr.:
DE 125543036

Bild	Name	Produktnummer
	**Kugelschraubendreher 3 mm für ISK Schrauben**	01600100
	**Sogsicherung - VE = 100 Stk**	
	Größe (mm): 6	21100006
	Größe (mm): 8	21100008
	Größe (mm): 10	21100010
	Größe (mm): 16	21100016
	**Bindezange Max HT-R45C**	49000106
	**Spannfrosch für Drahtseile und Drähte (1 mm bis 5 mm)**	M01600105

Erstellt am 29.11.2026.
Dieses Dokument stellt kein Angebot da. Es gelten die aktuellen Preise im Online-Shop.
Alle Preise exkl. gesetzl. Mehrwertsteuer zzgl. Versandkosten und ggf. Nachnahmegebühren, wenn nicht anders angegeben.

TGU GmbH & Co. KG
Joseph-Monier-Str. 2
48268 Greven
Deutschland

Kontakt:
Telefon: +49 2575/95587-15
Fax: +49 2575/95587-87
E-Mail: info@tgu-shop.com

Rechtliches:
Amtsgericht Ibbenbüren
USt-ID-Nr.:
DE 125543036

Bild	Name	Produktnummer
	**Muttern mit Flansch M6 verz. DIN 6923/ ISO4161**	42200114
	**6kt. Schraube M 8 x 80 verz. DIN 931 - VPE: = 100 Stk.**	42100110
	**Gewindestift ISK Ringschneide 45 H M10x20 verz. DIN916/ ISO4029 - VPE: = 100 Stk.**	42100115
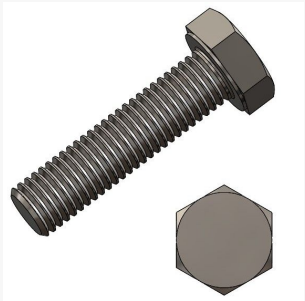	**6-kt. Schraube M 8 x 45 verz. DIN 933 - VPE: = 100 Stk.**	42100117
	**Fassadenschrauben m. Dichtscheibe R16 A 6,5x75 VA**	42000423

Erstellt am 29.11.2026.
Dieses Dokument stellt kein Angebot da. Es gelten die aktuellen Preise im Online-Shop.
Alle Preise exkl. gesetzl. Mehrwertsteuer zzgl. Versandkosten und ggf. Nachnahmegebühren, wenn nicht anders angegeben.

TGU GmbH & Co. KG
Joseph-Monier-Str. 2
48268 Greven
Deutschland

Kontakt:
Telefon: +49 2575/95587-15
Fax: +49 2575/95587-87
E-Mail: info@tgu-shop.com

Rechtliches:
Amtsgericht Ibbenbüren
USt-ID-Nr.:
DE 125543036

Bild	Name	Produktnummer
	**6-kt. Schraube M8x100 verz. DIN 931 / ISO4014 - VPE: = 100 Stk.**	42100111
	**Drillapparat**	52122121
	**Fassadenschrauben 6,5x38 VA, E-X16A**	42000419
	HTB SPANNFEDER (HTB) 13	49000103
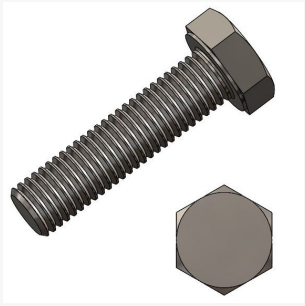	**6-kt. Schraube M8x30 A2 DIN 933 - VPE: = 100 Stk.**	42100187

Erstellt am 29.11.2026.
Dieses Dokument stellt kein Angebot da. Es gelten die aktuellen Preise im Online-Shop.
Alle Preise exkl. gesetzl. Mehrwertsteuer zzgl. Versandkosten und ggf. Nachnahmegebühren, wenn nicht anders angegeben.

TGU GmbH & Co. KG
Joseph-Monier-Str. 2
48268 Greven
Deutschland

Kontakt:
Telefon: +49 2575/95587-15
Fax: +49 2575/95587-87
E-Mail: info@tgu-shop.com

Rechtliches:
Amtsgericht Ibbenbüren
USt-ID-Nr.:
DE 125543036

Bild	Name	Produktnummer
	**Cable Caddy Abwickelvorrichtung für Drähte & Seile 340mm**	40110005
	**Zyl.- Schrauben M6x10 A2 DIN 912 / ISO4762 - VPE: = 100 Stk.**	42100179
	**LiKo- Schraube M6x30 ISO A2 7380**	42100133
	**Muttern M4 - A2 DIN 934/ ISO4032/ - VPE: = 100 Stk.**	42200118
	**6-kt. Schraube M6x75 verz. DIN 931 - VPE: = 100 Stk.**	42100119

Erstellt am 29.11.2026.
Dieses Dokument stellt kein Angebot da. Es gelten die aktuellen Preise im Online-Shop.
Alle Preise exkl. gesetzl. Mehrwertsteuer zzgl. Versandkosten und ggf. Nachnahmegebühren, wenn nicht anders angegeben.

TGU GmbH & Co. KG
Joseph-Monier-Str. 2
48268 Greven
Deutschland

Kontakt:
Telefon: +49 2575/95587-15
Fax: +49 2575/95587-87
E-Mail: info@tgu-shop.com

Rechtliches:
Amtsgericht Ibbenbüren
USt-ID-Nr.:
DE 125543036

Bild	Name	Produktnummer
	**Biegezange**	01100110
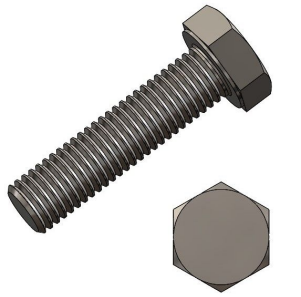	**6-kt. Schraube M10x45 verz. DIN 933 - VPE: = 100 Stk.**	42100113
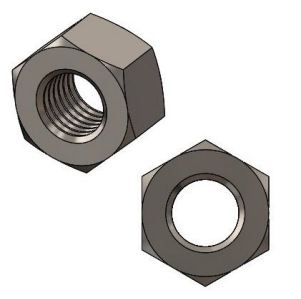	**Muttern M 10 galv. verz. DIN934-8 / ISO 4032 - VPE: = 100 Stk.**	42200103
	**6-kt. Schraube M 4 x 65 verz. DIN 931 - VPE: = 100 Stk.**	42100102
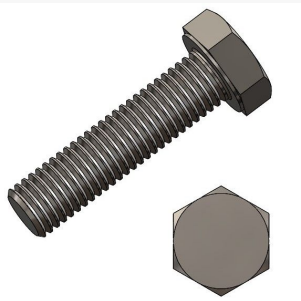	**6-kt. Schraube M 10 x 65 verz. DIN 933 - VPE: = 100 Stk.**	42100116

Erstellt am 29.11.2026.
Dieses Dokument stellt kein Angebot da. Es gelten die aktuellen Preise im Online-Shop.
Alle Preise exkl. gesetzl. Mehrwertsteuer zzgl. Versandkosten und ggf. Nachnahmegebühren, wenn nicht anders angegeben.

TGU GmbH & Co. KG
Joseph-Monier-Str. 2
48268 Greven
Deutschland

Kontakt:
Telefon: +49 2575/95587-15
Fax: +49 2575/95587-87
E-Mail: info@tgu-shop.com

Rechtliches:
Amtsgericht Ibbenbüren
USt-ID-Nr.:
DE 125543036

Bild	Name	Produktnummer
	**Zinkspray - 400 ml - VPE: = 12 Kartuschen**	95203500
	**TGU-Knarre zum Spannen von Drähten**	01100104
	**Zyl.- Schraube M 4 x 16 A2 DIN 912 - VPE: = 100 Stk.**	42004022
	**Heftklammer 53.6 AL f. Simplex - VPE: = 5000 Stk.**	01300101
	**Eckrolle - leichte Ausführung aus Kunststoff - VPE: = 75 Stück**	67060400

Erstellt am 29.11.2026.
Dieses Dokument stellt kein Angebot da. Es gelten die aktuellen Preise im Online-Shop.
Alle Preise exkl. gesetzl. Mehrwertsteuer zzgl. Versandkosten und ggf. Nachnahmegebühren, wenn nicht anders angegeben.

TGU GmbH & Co. KG
Joseph-Monier-Str. 2
48268 Greven
Deutschland

Kontakt:
Telefon: +49 2575/95587-15
Fax: +49 2575/95587-87
E-Mail: info@tgu-shop.com

Rechtliches:
Amtsgericht Ibbenbüren
USt-ID-Nr.:
DE 125543036

Bild	Name	Produktnummer
	**Schlauchschelle HC-W2/ 50-70 / 9 mm breit**	
	VPE (Stk.): 1	22000123-1
	VPE (Stk.): 1000	22000123
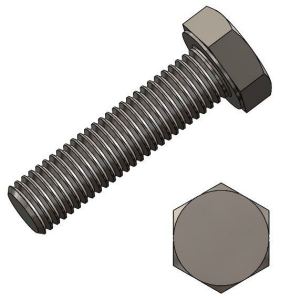	**6-kt. Schraube M6x10 verz. DIN 933 / ISO4017 - VPE: = 100 Stk.**	42100103
	**Simplex Heftzange für 53.6 Klammer**	01300100
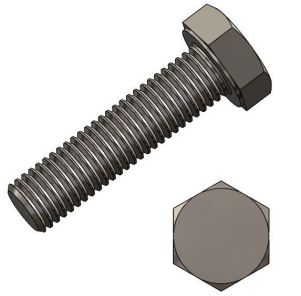	**6-kt. Schraube M6x70 A2 DIN 933/ ISO4017 - VPE: = 100 Stk.**	42100174

Erstellt am 29.11.2026.
Dieses Dokument stellt kein Angebot da. Es gelten die aktuellen Preise im Online-Shop.
Alle Preise exkl. gesetzl. Mehrwertsteuer zzgl. Versandkosten und ggf. Nachnahmegebühren, wenn nicht anders angegeben.

TGU GmbH & Co. KG
Joseph-Monier-Str. 2
48268 Greven
Deutschland

Kontakt:
Telefon: +49 2575/95587-15
Fax: +49 2575/95587-87
E-Mail: info@tgu-shop.com

Rechtliches:
Amtsgericht Ibbenbüren
USt-ID-Nr.:
DE 125543036

Bild	Name	Produktnummer
	**Gewindestift M6x10 verz. DIN.913/ ISO4026/ - VPE: = 200 Stk.**	42000100
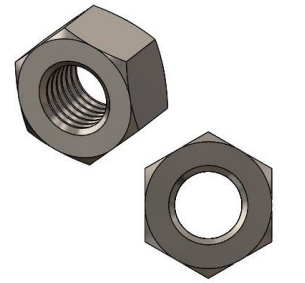	**Muttern M6 galv. verz. DIN 934 (ISO 4032) - VPE: = 100 Stk.**	42200101
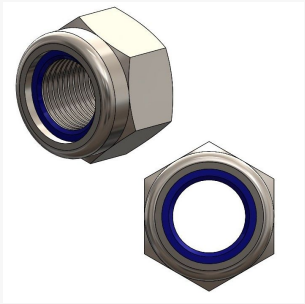	**Nylock-Muttern niedrig M6 - A2 DIN 985/ ISO 10511 - VPE: = 100 Stk.**	42200109
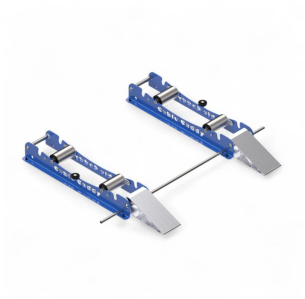	**Cable Caddy Twin Abwickelvorrichtung für Drähte & Seile - Nutzbreite: max: 840mm - inkl. Auffahrrampe - und Metallstangen zur Stabilisierung - Tragkraft: ca. 300 kg**	40110028

Erstellt am 29.11.2026.
Dieses Dokument stellt kein Angebot da. Es gelten die aktuellen Preise im Online-Shop.
Alle Preise exkl. gesetzl. Mehrwertsteuer zzgl. Versandkosten und ggf. Nachnahmegebühren, wenn nicht anders angegeben.

TGU GmbH & Co. KG
Joseph-Monier-Str. 2
48268 Greven
Deutschland

Kontakt:
Telefon: +49 2575/95587-15
Fax: +49 2575/95587-87
E-Mail: info@tgu-shop.com

Rechtliches:
Amtsgericht Ibbenbüren
USt-ID-Nr.:
DE 125543036

Bild	Name	Produktnummer
	**6-kt. Schraube M6x70 A2 DIN 931/ ISO4014 - VPE: = 100 Stk.**	42100173
	**Zyl.- Schraube M6x120 verz. DIN 912 8.8 / ISO4762 - VPE: = 100 Stk.**	42004025
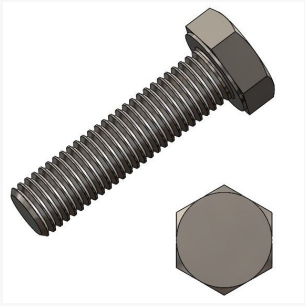	**6-kt. Schraube M8x50 verz. DIN 933 8.8 - VPE: = 100 Stk.**	42100121
	**6-kt. Schraube M6x70 verz. DIN 931 - VPE: = 100 Stk.**	42100107
	**HTB-R Ersatz-Messer - Set = 2 Stk.**	49000105

Erstellt am 29.11.2026.
Dieses Dokument stellt kein Angebot da. Es gelten die aktuellen Preise im Online-Shop.
Alle Preise exkl. gesetzl. Mehrwertsteuer zzgl. Versandkosten und ggf. Nachnahmegebühren, wenn nicht anders angegeben.

TGU GmbH & Co. KG
Joseph-Monier-Str. 2
48268 Greven
Deutschland

Kontakt:
Telefon: +49 2575/95587-15
Fax: +49 2575/95587-87
E-Mail: info@tgu-shop.com

Rechtliches:
Amtsgericht Ibbenbüren
USt-ID-Nr.:
DE 125543036

Bild	Name	Produktnummer
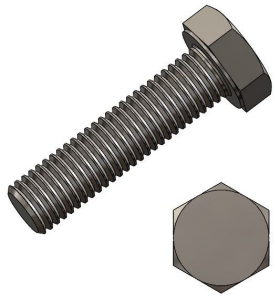	**6-kt. Schraube M10x40 verz DIN 933**	42100190
	**Schlauchschelle R19 - für Bewässerungsschläuche - VPE = 1000 Stk.**	22000138
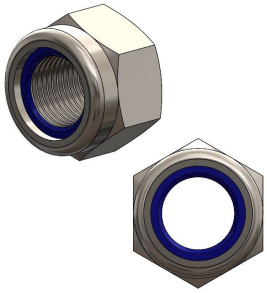	**Nylock-Muttern niedrig M10 - A2 DIN 985 / ISO 10511 - VPE: = 100 Stk.**	42200111
	**6-kt. Schraube M6x55 verz. DIN 931 - VPE: = 100 Stk.**	42100176
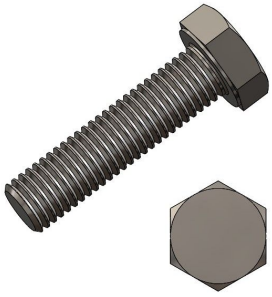	**6-kt. Schraube M 12 x 90 verz. DIN 933 - VPE: = 100 Stk.**	42100135

Erstellt am 29.11.2026.
Dieses Dokument stellt kein Angebot da. Es gelten die aktuellen Preise im Online-Shop.
Alle Preise exkl. gesetzl. Mehrwertsteuer zzgl. Versandkosten und ggf. Nachnahmegebühren, wenn nicht anders angegeben.

TGU GmbH & Co. KG
Joseph-Monier-Str. 2
48268 Greven
Deutschland

Kontakt:
Telefon: +49 2575/95587-15
Fax: +49 2575/95587-87
E-Mail: info@tgu-shop.com

Rechtliches:
Amtsgericht Ibbenbüren
USt-ID-Nr.:
DE 125543036

Bild	Name	Produktnummer
	**Zyl.- Schraube M8x30 verz. DIN 912 / ISO4762 - VPE: = 100 Stk.**	42100180
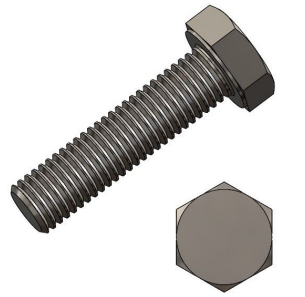	**6-kt. Schraube M6x35 verz. DIN 933/ ISO4017 - VPE: = 100 Stk.**	42100104
	**LiKo- Schraube M6x16 A2 ISO 7380 - VPE: = 100 Stk.**	42100160
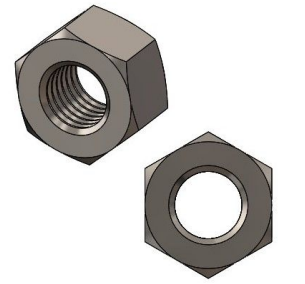	**Muttern M 6 - A2 DIN934/ ISO 4032**	42200306
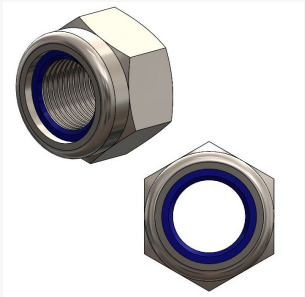	**Nylock-Muttern niedrig M8 galv. verz. DIN985/ ISO 10511 - VPE: = 100 Stk.**	42200106

Erstellt am 29.11.2026.
Dieses Dokument stellt kein Angebot da. Es gelten die aktuellen Preise im Online-Shop.
Alle Preise exkl. gesetzl. Mehrwertsteuer zzgl. Versandkosten und ggf. Nachnahmegebühren, wenn nicht anders angegeben.

TGU GmbH & Co. KG
Joseph-Monier-Str. 2
48268 Greven
Deutschland

Kontakt:
Telefon: +49 2575/95587-15
Fax: +49 2575/95587-87
E-Mail: info@tgu-shop.com

Rechtliches:
Amtsgericht Ibbenbüren
USt-ID-Nr.:
DE 125543036

Bild	Name	Produktnummer
	**6-kt. Schraube M6x45 A2 DIN 931 - VPE: = 100 Stk.**	42100172
	**Presshülsenzange 1,5 - 3,0 mm**	01600201
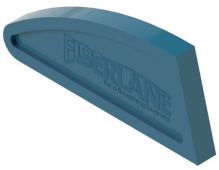	**Silikonspachtel**	22000013
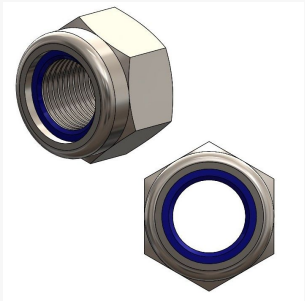	**Nylock-Muttern niedrig M 10 galv. verz. DIN 985/ ISO 10511 - VPE: = 100 Stk.**	42200107
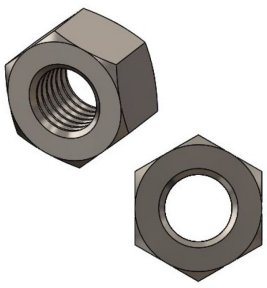	**Muttern M4 galv.verz. DIN 934 (ISO 4032) - VPE: = 100 Stk.**	42200100

Erstellt am 29.11.2026.
Dieses Dokument stellt kein Angebot da. Es gelten die aktuellen Preise im Online-Shop.
Alle Preise exkl. gesetzl. Mehrwertsteuer zzgl. Versandkosten und ggf. Nachnahmegebühren, wenn nicht anders angegeben.

TGU GmbH & Co. KG
Joseph-Monier-Str. 2
48268 Greven
Deutschland

Kontakt:
Telefon: +49 2575/95587-15
Fax: +49 2575/95587-87
E-Mail: info@tgu-shop.com

Rechtliches:
Amtsgericht Ibbenbüren
USt-ID-Nr.:
DE 125543036

Bild	Name	Produktnummer
	**6-kt. Schraube M 8 x 50 verz. DIN 931 - VPE: = 100 Stk.**	42100139
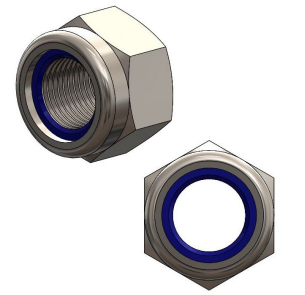	**Nylock-Muttern niedrig M4 A2 DIN 985/ ISO10511 - VPE: = 100 Stk.**	42200108
	**Bohrschraube, Senkkopf DIN 7504 O / 5,5x45 verz.**	42000421
	**6-kt. Schraube M8x120 verz. DIN 931/ ISO4014 - VPE: = 100 Stk.**	42100185
	**HTB Ersatz-Messer - Set = 3 Stück**	49000101

Erstellt am 29.11.2026.
Dieses Dokument stellt kein Angebot da. Es gelten die aktuellen Preise im Online-Shop.
Alle Preise exkl. gesetzl. Mehrwertsteuer zzgl. Versandkosten und ggf. Nachnahmegebühren, wenn nicht anders angegeben.

TGU GmbH & Co. KG
Joseph-Monier-Str. 2
48268 Greven
Deutschland

Kontakt:
Telefon: +49 2575/95587-15
Fax: +49 2575/95587-87
E-Mail: info@tgu-shop.com

Rechtliches:
Amtsgericht Ibbenbüren
USt-ID-Nr.:
DE 125543036

Bild	Name	Produktnummer
	HTB-Klammern 604 E, / 4.800 Stück - 1 Schachtel = 10 Pack	49000102
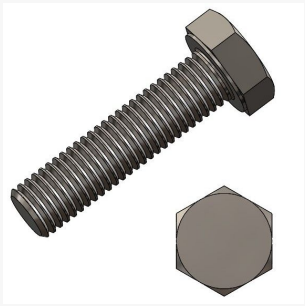	**6-kt. Schraube M6x65 verz. DIN 933 / ISO4017**	42100141
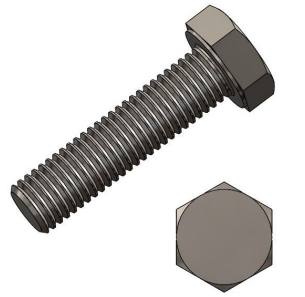	**6-kt. Schraube M8x30 verz. DIN 933 - VPE: = 100 Stk.**	42100108
	**Felco C7 - Drahtseilschere**	49000007
	**6-kt. Schrauben M6x60 verz. DIN 931 - VPE: = 100 Stk.**	42100106

Erstellt am 29.11.2026.
Dieses Dokument stellt kein Angebot da. Es gelten die aktuellen Preise im Online-Shop.
Alle Preise exkl. gesetzl. Mehrwertsteuer zzgl. Versandkosten und ggf. Nachnahmegebühren, wenn nicht anders angegeben.

TGU GmbH & Co. KG
Joseph-Monier-Str. 2
48268 Greven
Deutschland

Kontakt:
Telefon: +49 2575/95587-15
Fax: +49 2575/95587-87
E-Mail: info@tgu-shop.com

Rechtliches:
Amtsgericht Ibbenbüren
USt-ID-Nr.:
DE 125543036

Bild	Name	Produktnummer
	**Zyl.- Schraube M 5 x 20 verz. DIN 912 8.8 - VPE: = 100 Stk.**	42004024
	**Zyl.- Schraube M6x20 verz. DIN912 / ISO4762**	42004019
	**U-Scheibe Ø 9 für Gewinde M8, verz DIN 440**	21100516
	**Zyl.- Schraube M10x35 verz. DIN 7984 - VPE: = 100 Stk.**	42100137
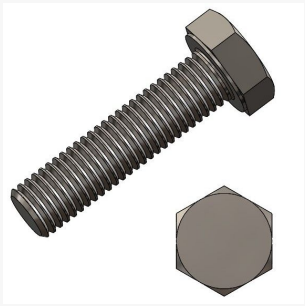	**6-kt. Schraube M 10 x 55 verz. DIN 933 - VPE: = 100 Stk.**	42100114

Erstellt am 29.11.2026.
Dieses Dokument stellt kein Angebot da. Es gelten die aktuellen Preise im Online-Shop.
Alle Preise exkl. gesetzl. Mehrwertsteuer zzgl. Versandkosten und ggf. Nachnahmegebühren, wenn nicht anders angegeben.