TGU GmbH & Co. KG
Joseph-Monier Str. 2 48268
Greven

Tel.: 02575 - 955 87 0 Fax:
02575 - 955 87 87 email:
info@tgu-greven.com

HandelsregisterAmtsgericht
Steinfurt, HRB 31 56
Gerichtsstand Steinfurt
Erfüllungsort Greven DE
125 543 036

Zubehör

Bild	Name
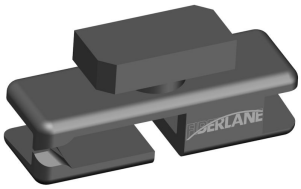	**Profilgleiter U - VPE: = 500 Stk.** 03100500
	Hammerkopfschrauben verzinkt M 6 x 75 - VPE: = 100 Stck 03500105
	Hammerkopfschrauben verzinkt M 6 x 40 - VPE: = 100 Stck 03500102
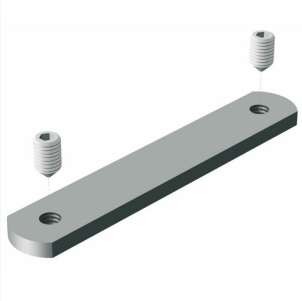	**Gewindestrip 65 mm mit Schraube M6x10 (DIN913) - VPE: = 100 Stk.** 03200310

Erstellt am 09.05.2025.
Dieses Dokument stellt kein Angebot da. Es gelten die aktuellen Preise im Online-Shop.
* Unsere Angebote richten sich ausschließlich an Unternehmer. Wir schließen keine Verträge mit Verbrauchern. Alle Preise exkl. gesetzl. Mehrwertsteuer zzgl. Versandkosten und ggf. Nachnahmegebühren, wenn nicht anders angegeben.

TGU GmbH & Co. KG
Joseph-Monier Str. 2 48268
Greven

Tel.: 02575 - 955 87 0 Fax:
02575 - 955 87 87 email:
info@tgu-greven.com

HandelsregisterAmtsgericht
Steinfurt, HRB 31 56
Gerichtsstand Steinfurt
Erfüllungsort Greven DE
125 543 036

Bild	Name
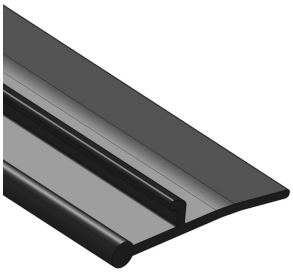	**Gummilippe für Screenprofil - Rolle = 200 m** 37100200
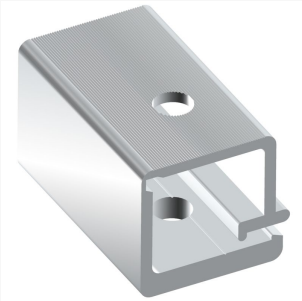	**Profilklemmteil 40.3 mm f. Screenprofil 40 mm - VE = 250 Stk.** 03200140
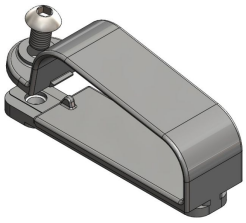	**Abhangführung für Screenprofil** 03100503-1
	Rohreinsatz 50.2 mit Lager 6000 ZZ - (m. verl. Lagerinnenring) 89110601
	Verbinder für Screenprofil gewinkelt 28000461-1

Erstellt am 09.05.2025.
Dieses Dokument stellt kein Angebot da. Es gelten die aktuellen Preise im Online-Shop.
* Unsere Angebote richten sich ausschließlich an Unternehmer. Wir schließen keine Verträge mit Verbrauchern. Alle Preise exkl. gesetzl. Mehrwertsteuer zzgl. Versandkosten und ggf. Nachnahmegebühren, wenn nicht anders angegeben.

TGU GmbH & Co. KG
Joseph-Monier Str. 2 48268
Greven

Tel.: 02575 - 955 87 0 Fax:
02575 - 955 87 87 email:
info@tgu-greven.com

HandelsregisterAmtsgericht
Steinfurt, HRB 31 56
Gerichtsstand Steinfurt
Erfüllungsort Greven DE
125 543 036

Bild	Name
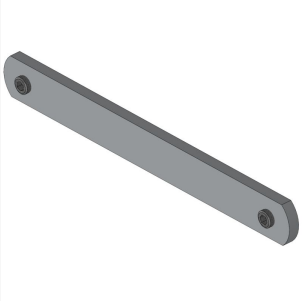	**Verbinder 135 für Screenprofil - (inkl. Schraube) - VPE: = 100 Stk.** 28000640
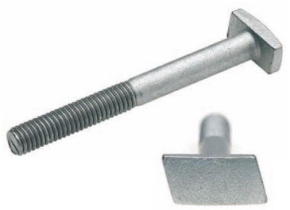	**Hammerkopfschrauben V2A M6x15 16/7/2 - VPE: = 1000 Stck** 03526015

Erstellt am 09.05.2025.
Dieses Dokument stellt kein Angebot da. Es gelten die aktuellen Preise im Online-Shop.
* Unsere Angebote richten sich ausschließlich an Unternehmer. Wir schließen keine Verträge mit Verbrauchern. Alle Preise exkl. gesetzl. Mehrwertsteuer zzgl. Versandkosten und ggf. Nachnahmegebühren, wenn nicht anders angegeben.