TGU GmbH & Co. KG
Joseph-Monier Str. 2 48268
Greven

Tel.: 02575 - 955 87 0 Fax:
02575 - 955 87 87 email:
info@tgu-greven.com

HandelsregisterAmtsgericht
Steinfurt, HRB 31 56
Gerichtsstand Steinfurt
Erfüllungsort Greven DE
125 543 036

Rohre & Zubehör

Bild	Name	Produktnummer
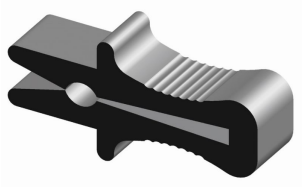	**Knippies 22.3.3 für Draht + Screenprofil - Farbe: schwarz - VPE: = 2000 Stk.**	22000101
	Gleiter L 19 - VPE: = 3000 Stk.	22000200
	Rohrklammer 17mm - Kompatibel mit Ø 17 - 19 mm Rohren	22000103-1
	Überfahrbügel für 2 mm V2A-Draht - VPE: = 200 Stk.	21100104

Erstellt am 30.04.2024.
Dieses Dokument stellt kein Angebot da. Es gelten die aktuellen Preise im Online-Shop.
* Unsere Angebote richten sich ausschließlich an Unternehmer. Wir schließen keine Verträge mit Verbrauchern. Alle Preise exkl. gesetzl. Mehrwertsteuer zzgl. Versandkosten und ggf. Nachnahmegebühren, wenn nicht anders angegeben.

TGU GmbH & Co. KG
Joseph-Monier Str. 2 48268
Greven

Tel.: 02575 - 955 87 0 Fax:
02575 - 955 87 87 email:
info@tgu-greven.com

HandelsregisterAmtsgericht
Steinfurt, HRB 31 56
Gerichtsstand Steinfurt
Erfüllungsort Greven DE
125 543 036

Bild	Name	Produktnummer
	Inox Rohrklammer 19 mm - VPE: = 500 Stk.	28000102
	Diabolorolle 27.32 - VPE: = 1000 Stk.	22000121
	Rohrgelenkkupplung 19 - VPE: = 250 Stk.	22000102
	Drahtführung (kurz) 13 mm - für 19 mm Rohr - VPE: = 100 Stk.	22000330
	Aluminium-Rohre 19 mm - 6,40 m - lose	36019640

Erstellt am 30.04.2024.
Dieses Dokument stellt kein Angebot da. Es gelten die aktuellen Preise im Online-Shop.
* Unsere Angebote richten sich ausschließlich an Unternehmer. Wir schließen keine Verträge mit Verbrauchern. Alle Preise exkl. gesetzl. Mehrwertsteuer zzgl. Versandkosten und ggf. Nachnahmegebühren, wenn nicht anders angegeben.

TGU GmbH & Co. KG
Joseph-Monier Str. 2 48268
Greven

Tel.: 02575 - 955 87 0 Fax:
02575 - 955 87 87 email:
info@tgu-greven.com

HandelsregisterAmtsgericht
Steinfurt, HRB 31 56
Gerichtsstand Steinfurt
Erfüllungsort Greven DE
125 543 036

Bild	Name	Produktnummer
	Rohrkupplung 19 L - VPE: = 300 Stk.	22000105
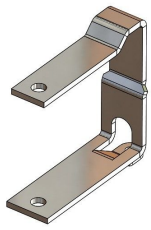	**Drahthalter 50.50**	25150050-1
	Diabolorolle groß	22000150
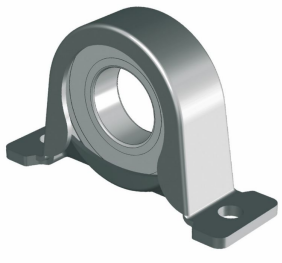	**Lager 1" mit Stahlblechgehäuse**	24000100
	Lamellenstopfen für 19 mm Rohr - schwarz - VPE = 100 Stk.	22000668

Erstellt am 30.04.2024.
Dieses Dokument stellt kein Angebot da. Es gelten die aktuellen Preise im Online-Shop.
* Unsere Angebote richten sich ausschließlich an Unternehmer. Wir schließen keine Verträge mit Verbrauchern. Alle Preise exkl. gesetzl. Mehrwertsteuer zzgl. Versandkosten und ggf. Nachnahmegebühren, wenn nicht anders angegeben.

TGU GmbH & Co. KG
Joseph-Monier Str. 2 48268
Greven

Tel.: 02575 - 955 87 0 Fax:
02575 - 955 87 87 email:
info@tgu-greven.com

HandelsregisterAmtsgericht
Steinfurt, HRB 31 56
Gerichtsstand Steinfurt
Erfüllungsort Greven DE
125 543 036

Bild	Name	Produktnummer
	TGU Wellenlagerset 1" - VPE: = 25 Sets	24100500
	Alu-Lagerplatte, gewinkelt 1" - Höhe bis Mitte Rohr 40 mm	24100603
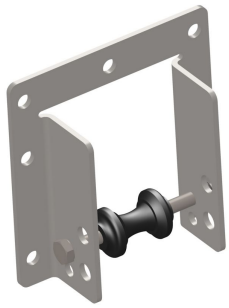	**Diabolorolle 27.32 mit Stanzblechgehäuse**	04200400-1
	Rohrverbinderschalen 1" aus Stahl inkl. Schrauben M8 x 50 VPE: = 25 Set	03032645
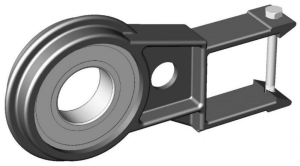	**KST-Lager 1" - 55/34**	21055034-1

Erstellt am 30.04.2024.
Dieses Dokument stellt kein Angebot da. Es gelten die aktuellen Preise im Online-Shop.
* Unsere Angebote richten sich ausschließlich an Unternehmer. Wir schließen keine Verträge mit Verbrauchern. Alle Preise exkl. gesetzl. Mehrwertsteuer zzgl. Versandkosten und ggf. Nachnahmegebühren, wenn nicht anders angegeben.

TGU GmbH & Co. KG
Joseph-Monier Str. 2 48268
Greven

Tel.: 02575 - 955 87 0 Fax:
02575 - 955 87 87 email:
info@tgu-greven.com

HandelsregisterAmtsgericht
Steinfurt, HRB 31 56
Gerichtsstand Steinfurt
Erfüllungsort Greven DE
125 543 036

Bild	Name	Produktnummer
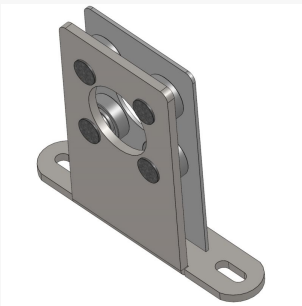	**Lager 4-K 1" lang - VPE: = 20 Stk.**	25100104
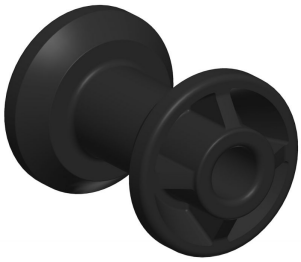	**Diabolorolle für 42 mm Rohr - Farbe: schwarz**	04200120
	Gleitlagerplatte gerade B1'' - B1\B077\L107 - Höhe bis Mitte Rohr 77 mm	32250077
	Stahlrohr Sendzimier-verz., verjüngt 1'' /2,5mm - L= 6,50 m - Bund = 81 Stg.	38012642
	KST-Lager1" f. Vierkantrohr 50/50 - VPE: = 25 Stk.	21050050

Erstellt am 30.04.2024.
Dieses Dokument stellt kein Angebot da. Es gelten die aktuellen Preise im Online-Shop.
* Unsere Angebote richten sich ausschließlich an Unternehmer. Wir schließen keine Verträge mit Verbrauchern. Alle Preise exkl. gesetzl. Mehrwertsteuer zzgl. Versandkosten und ggf. Nachnahmegebühren, wenn nicht anders angegeben.

TGU GmbH & Co. KG
Joseph-Monier Str. 2 48268
Greven

Tel.: 02575 - 955 87 0 Fax:
02575 - 955 87 87 email:
info@tgu-greven.com

HandelsregisterAmtsgericht
Steinfurt, HRB 31 56
Gerichtsstand Steinfurt
Erfüllungsort Greven DE
125 543 036

Bild	Name	Produktnummer
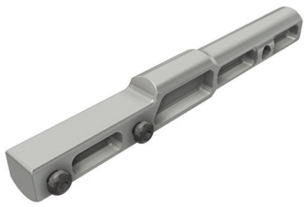	**Kupplungssatz PH40\B27x1.5\ST - für Zahnstange auf Rohr d. 27mm**	32300100
	Stahlrohr verzinkt 1" ø33,5 mm/ 3,25mm / L=6,05 m - 91 Stg./Bund	38012601
	Stahlrohr - 27/1,5 sendzimirverzinkt, verjüngt - 6500 mm - lose	03027640
	Stahlrohr - 19/0,8 sendzimirverzinkt, verjüngt - 6500 mm - (lose)	03018650
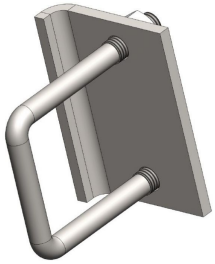	**Anflanschset 50x50 montiert: - Quadratrohr auf Stahlträger und Winkel - VPE: = 20 Stk. (10 Sets)**	38020643

Erstellt am 30.04.2024.
Dieses Dokument stellt kein Angebot da. Es gelten die aktuellen Preise im Online-Shop.
* Unsere Angebote richten sich ausschließlich an Unternehmer. Wir schließen keine Verträge mit Verbrauchern. Alle Preise exkl. gesetzl. Mehrwertsteuer zzgl. Versandkosten und ggf. Nachnahmegebühren, wenn nicht anders angegeben.

TGU GmbH & Co. KG
Joseph-Monier Str. 2 48268
Greven

Tel.: 02575 - 955 87 0 Fax:
02575 - 955 87 87 email:
info@tgu-greven.com

HandelsregisterAmtsgericht
Steinfurt, HRB 31 56
Gerichtsstand Steinfurt
Erfüllungsort Greven DE
125 543 036

Bild	Name	Produktnummer
	Mitnehmer 19	21100100-1
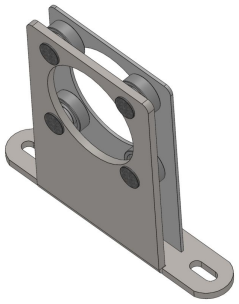	**Lager 4-K 2" lang - VPE: = 16 Stk.**	25100103
	Stahlrohr verz. 2" ø 60,3 mm/3,65 mm / L= 6,00 m	38012670
	Zentrierclip für Wellenzentrierung RSD 250-40 - VPE: = 50 Stk.	32300101
	Kreuzgelenk 2"	24100105

Erstellt am 30.04.2024.
Dieses Dokument stellt kein Angebot da. Es gelten die aktuellen Preise im Online-Shop.
* Unsere Angebote richten sich ausschließlich an Unternehmer. Wir schließen keine Verträge mit Verbrauchern. Alle Preise exkl. gesetzl. Mehrwertsteuer zzgl. Versandkosten und ggf. Nachnahmegebühren, wenn nicht anders angegeben.

TGU GmbH & Co. KG
Joseph-Monier Str. 2 48268
Greven

Tel.: 02575 - 955 87 0 Fax:
02575 - 955 87 87 email:
info@tgu-greven.com

HandelsregisterAmtsgericht
Steinfurt, HRB 31 56
Gerichtsstand Steinfurt
Erfüllungsort Greven DE
125 543 036

Bild	Name	Produktnummer
	Schweiß-Schiebekupplung P26.5\B1\L40\SCHW für 1" Rohrwellen	32300103
	Schiebekupplung P26.5	32300200
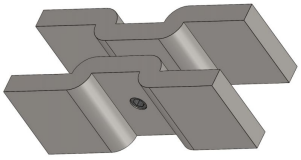	**Vierkantrohrverbinder 50x50**	38020641
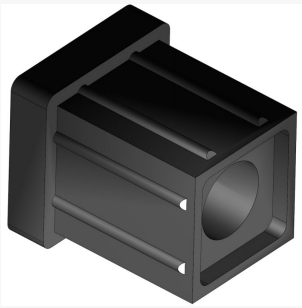	**Vierkantstopfen für Rohr 30.30.1.5 - lose**	67200048-1
	Stahlrohrverbinder ø 32	03032641-1

Erstellt am 30.04.2024.
Dieses Dokument stellt kein Angebot da. Es gelten die aktuellen Preise im Online-Shop.
* Unsere Angebote richten sich ausschließlich an Unternehmer. Wir schließen keine Verträge mit Verbrauchern. Alle Preise exkl. gesetzl. Mehrwertsteuer zzgl. Versandkosten und ggf. Nachnahmegebühren, wenn nicht anders angegeben.

TGU GmbH & Co. KG
Joseph-Monier Str. 2 48268
Greven

Tel.: 02575 - 955 87 0 Fax:
02575 - 955 87 87 email:
info@tgu-greven.com

HandelsregisterAmtsgericht
Steinfurt, HRB 31 56
Gerichtsstand Steinfurt
Erfüllungsort Greven DE
125 543 036

Bild	Name	Produktnummer
	Gleitlagerplatte gerade B5/4'' - B5/4\B055\L090 - gerade \ Höhe bis Mitte Rohr 55 mm	32260055
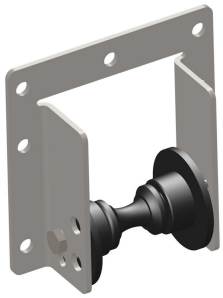	**Diabolorolle 27.32 - mit Stanzblechgehäuse - und Seitenführung - VPE: = 50 Stk.**	04200300
	Diabolorolle für 42 mm Rohr	04200119
	Rohrklammer 19mm - VPE: = 2000 Stk.	23000104
	Kreuzgelenk 5/4"	24100150

Erstellt am 30.04.2024.
Dieses Dokument stellt kein Angebot da. Es gelten die aktuellen Preise im Online-Shop.
* Unsere Angebote richten sich ausschließlich an Unternehmer. Wir schließen keine Verträge mit Verbrauchern. Alle Preise exkl. gesetzl. Mehrwertsteuer zzgl. Versandkosten und ggf. Nachnahmegebühren, wenn nicht anders angegeben.

TGU GmbH & Co. KG
Joseph-Monier Str. 2 48268
Greven

Tel.: 02575 - 955 87 0 Fax:
02575 - 955 87 87 email:
info@tgu-greven.com

HandelsregisterAmtsgericht
Steinfurt, HRB 31 56
Gerichtsstand Steinfurt
Erfüllungsort Greven DE
125 543 036

Bild	Name	Produktnummer
	Inox Überfahrbügel für 2 mm VA-Draht - VPE: = 100 Stk.	25100100
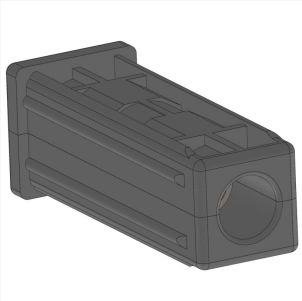	**Vierkantstopfen 2-teilig VE=400 Stk.**	67200049
	Kreuzgelenk m. Schrauben + Mutter - (ohne Adapter) - VPE: = 18 Stk.	24100104
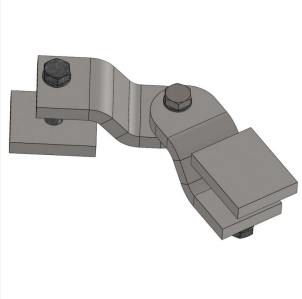	**Vierkantrohrgelenk 50x50 - VPE: = 10 Stk.**	38020642
	Lamellenstopfen 60.60 - schwarz - VPE: = 100 Stk.	22000667

Erstellt am 30.04.2024.
Dieses Dokument stellt kein Angebot da. Es gelten die aktuellen Preise im Online-Shop.
* Unsere Angebote richten sich ausschließlich an Unternehmer. Wir schließen keine Verträge mit Verbrauchern. Alle Preise exkl. gesetzl. Mehrwertsteuer zzgl. Versandkosten und ggf. Nachnahmegebühren, wenn nicht anders angegeben.

TGU GmbH & Co. KG
Joseph-Monier Str. 2 48268
Greven

Tel.: 02575 - 955 87 0 Fax:
02575 - 955 87 87 email:
info@tgu-greven.com

HandelsregisterAmtsgericht
Steinfurt, HRB 31 56
Gerichtsstand Steinfurt
Erfüllungsort Greven DE
125 543 036

Bild	Name	Produktnummer
	Diabolorolle 27.32 Set 3 mit variabler Montageplatte	04200500-1
	Stahlrohr Sendzimier-verz.verjüngt ø 32mm / 2,5mm - L= 6,50 m - Bund = 86 Stg.	38012641
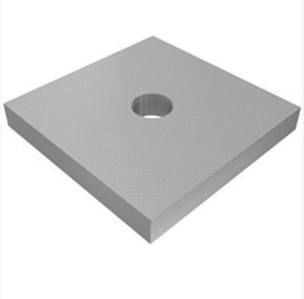	**Gegenplatte 45x45x5\D09\VZ**	32300104
	Stahlrohr verz. 2" ø60,3 mm/ 2,50 mm / L=6,00 m - 68 Stg./Bund	38013600
	Lagerplatte Fiberlane 1" - Höhe 105 mm - Höhe bis Mitte Rohr 67 mm	24100601

Erstellt am 30.04.2024.
Dieses Dokument stellt kein Angebot da. Es gelten die aktuellen Preise im Online-Shop.
* Unsere Angebote richten sich ausschließlich an Unternehmer. Wir schließen keine Verträge mit Verbrauchern. Alle Preise exkl. gesetzl. Mehrwertsteuer zzgl. Versandkosten und ggf. Nachnahmegebühren, wenn nicht anders angegeben.

TGU GmbH & Co. KG
Joseph-Monier Str. 2 48268
Greven

Tel.: 02575 - 955 87 0 Fax:
02575 - 955 87 87 email:
info@tgu-greven.com

HandelsregisterAmtsgericht
Steinfurt, HRB 31 56
Gerichtsstand Steinfurt
Erfüllungsort Greven DE
125 543 036

Bild	Name	Produktnummer
	TGU Wellenlagerset 1" kurz - VPE: = 25 Sets	24100502
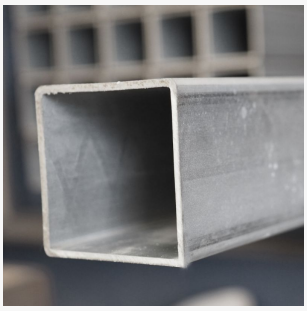	**Vierkantrohr, verzinkt 50 x 50 L=6,40 m 25 Stg/ Bund**	38020640
	Schweiß-Schiebekupplung P26.5\B5/4''\ST\L44mm\SCHW	32300098
	Lagerplatte 34 mm auf 60 mm Rohr	24100300
	Stahlrohr - 32/1,5, sendzimirverzinkt, verjüngt - 6500 mm - Bund=86 St	03032642

Erstellt am 30.04.2024.
Dieses Dokument stellt kein Angebot da. Es gelten die aktuellen Preise im Online-Shop.
* Unsere Angebote richten sich ausschließlich an Unternehmer. Wir schließen keine Verträge mit Verbrauchern. Alle Preise exkl. gesetzl. Mehrwertsteuer zzgl. Versandkosten und ggf. Nachnahmegebühren, wenn nicht anders angegeben.

TGU GmbH & Co. KG
Joseph-Monier Str. 2 48268
Greven

Tel.: 02575 - 955 87 0 Fax:
02575 - 955 87 87 email:
info@tgu-greven.com

HandelsregisterAmtsgericht
Steinfurt, HRB 31 56
Gerichtsstand Steinfurt
Erfüllungsort Greven DE
125 543 036

Bild	Name	Produktnummer
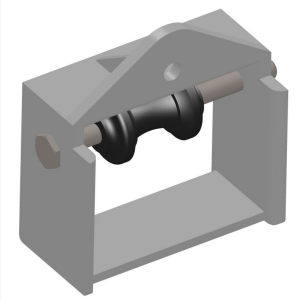	**Diabolorolle Spezial mit KST-Gehäuse**	04200401-1
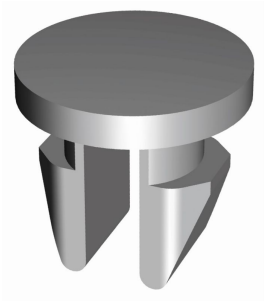	**Grommet 8.8 - für Schubrohrführung - VE = 100 Stk.**	22000140
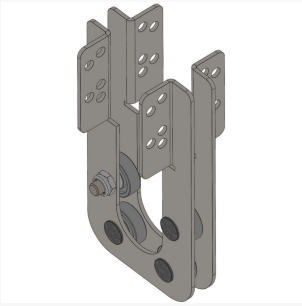	**Lager 4-K 1" Vertikal - Giebelantrieb - VPE: = 20 Stk.**	25100112

Erstellt am 30.04.2024.
Dieses Dokument stellt kein Angebot da. Es gelten die aktuellen Preise im Online-Shop.
* Unsere Angebote richten sich ausschließlich an Unternehmer. Wir schließen keine Verträge mit Verbrauchern. Alle Preise exkl. gesetzl. Mehrwertsteuer zzgl. Versandkosten und ggf. Nachnahmegebühren, wenn nicht anders angegeben.