TGU GmbH & Co. KG
Joseph-Monier-Str. 2
48268 Greven
Deutschland

Kontakt:
Telefon: +49 2575/95587-15
Fax: +49 2575/95587-87
E-Mail: info@tgu-shop.com

Rechtliches:
Amtsgericht Ibbenbüren
USt-ID-Nr.:
DE 125543036

Zweifacher Rollschirm

Bild	Name	Produktnummer
	Kompakt-Drahtspanner für Rollschirm	M-25250060
	Schrauben mit Mutter für Stahlrohr 27.32 - VPE: = 50 Stk.	42100200
	Energiekette	
	Ausführung:: 1190 mm, Größe:: 20x20	33202020
	Ausführung:: 1190 mm, Größe:: 20x50	33202050
	Ausführung:: 204 mm, Größe:: 10x10	33201101
	Ausführung:: 204 mm, Größe:: 10x16	33201106
	Ausführung:: Endclip, Größe:: 10x10	33201102

Erstellt am 20.09.2026.
Dieses Dokument stellt kein Angebot da. Es gelten die aktuellen Preise im Online-Shop.
Alle Preise exkl. gesetzl. Mehrwertsteuer zzgl. Versandkosten und ggf. Nachnahmegebühren, wenn nicht anders angegeben.

TGU GmbH & Co. KG
Joseph-Monier-Str. 2
48268 Greven
Deutschland

Kontakt:
Telefon: +49 2575/95587-15
Fax: +49 2575/95587-87
E-Mail: info@tgu-shop.com

Rechtliches:
Amtsgericht Ibbenbüren
USt-ID-Nr.:
DE 125543036

Bild	Name	Produktnummer
	Ausführung:: Endclip, Größe:: 10x16	33201108
	Ausführung:: Endclip, Größe:: 20x20	33202022
	Ausführung:: Endclip, Größe:: 20x50	33202052
	Ausführung:: Startclip, Größe:: 10x10	33201100
	Ausführung:: Startclip, Größe:: 10x16	33201107
	Ausführung:: Startclip, Größe:: 20x50	33202021
	Ausführung:: Startclip, Größe:: 20x20, Größe:: 20x50	33202051
	Polyester-Kordel Black line ø 8 mm - Spule = 300 m	40102005
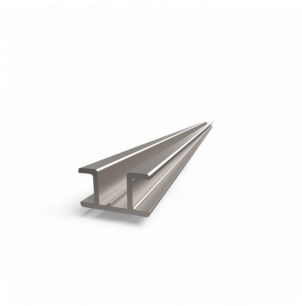	**Führungsprofil für Rohrmotor**	
	Länge (mm): 4000	33100104
	Länge (mm): 5000	33100105
	Länge (mm): 6000	33100106
	Länge (mm): 7000	33100107

Erstellt am 20.09.2026.
Dieses Dokument stellt kein Angebot da. Es gelten die aktuellen Preise im Online-Shop.
Alle Preise exkl. gesetzl. Mehrwertsteuer zzgl. Versandkosten und ggf. Nachnahmegebühren, wenn nicht anders angegeben.

TGU GmbH & Co. KG
Joseph-Monier-Str. 2
48268 Greven
Deutschland

Kontakt:
Telefon: +49 2575/95587-15
Fax: +49 2575/95587-87
E-Mail: info@tgu-shop.com

Rechtliches:
Amtsgericht Ibbenbüren
USt-ID-Nr.:
DE 125543036

Bild	Name	Produktnummer
	Verbinder für Rollschirmrohr 230 mm, 50mm - VPE: = 85 Stk.	37000231
	Rollschirmrohr 50mm Typ 2 L=6,40mm - 2 Nuten	
	Länge (cm): 600, VPE: lose	37025600
	Länge (cm): 640, VPE: lose	37024640
	Länge (cm): 640, VPE: Bund	37025640
	FRM50-Rohrmotor-50-12-230	33100052
	Stahlrohr Sendzimier-verz., verj. 1'' /2,5mm / L= 6,50 m	
	VPE: Bund	38012642
	VPE: lose	38012646

Erstellt am 20.09.2026.
Dieses Dokument stellt kein Angebot da. Es gelten die aktuellen Preise im Online-Shop.
Alle Preise exkl. gesetzl. Mehrwertsteuer zzgl. Versandkosten und ggf. Nachnahmegebühren, wenn nicht anders angegeben.

TGU GmbH & Co. KG
Joseph-Monier-Str. 2
48268 Greven
Deutschland

Kontakt:
Telefon: +49 2575/95587-15
Fax: +49 2575/95587-87
E-Mail: info@tgu-shop.com

Rechtliches:
Amtsgericht Ibbenbüren
USt-ID-Nr.:
DE 125543036

Bild	Name	Produktnummer
	Rohrmotor RB50E+ - 3.5-230\50\VK10\B50\L772	33100067
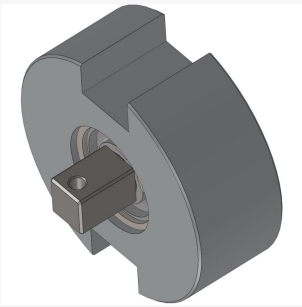	**Passive Führung für Rohrmotor**	
	Ausführung: 50 mm	25250015
	Ausführung: 63 mm	25250016
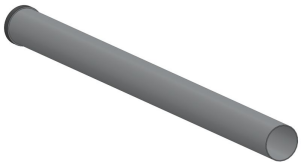	**Rohrmotor Ridder RB120-11-44\230\1\50\36 - 230V, 120 Nm**	33100120
	Rohrmotor, RB50-3.5-13\230\1\50/60\38\16 - 230V	33100066

Erstellt am 20.09.2026.
Dieses Dokument stellt kein Angebot da. Es gelten die aktuellen Preise im Online-Shop.
Alle Preise exkl. gesetzl. Mehrwertsteuer zzgl. Versandkosten und ggf. Nachnahmegebühren, wenn nicht anders angegeben.

TGU GmbH & Co. KG
Joseph-Monier-Str. 2
48268 Greven
Deutschland

Kontakt:
Telefon: +49 2575/95587-15
Fax: +49 2575/95587-87
E-Mail: info@tgu-shop.com

Rechtliches:
Amtsgericht Ibbenbüren
USt-ID-Nr.:
DE 125543036

Bild	Name	Produktnummer
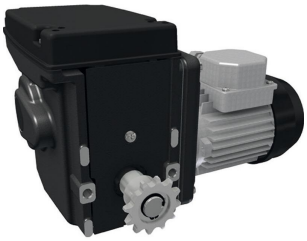	**Antrieb Ridder RW45-3\400-450 Volt 3-Phasen - 3 Umdrehungen/Minute**	32035221
	Antrieb Ridder RW403\400-450 Volt 3-Phasen - 3,0 Umdrehungen/Minute	32535381
	Antrieb Ridder RW405\400-450 Volt 3-Phasen - 5,0 Umdrehungen/Minute	32535380
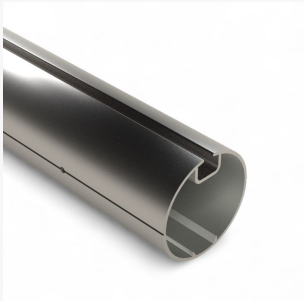	**Rollschirmrohr 50 mm Typ I**	
	Länge (cm): 500, VPE: lose	37023500
	Länge (cm): 500, VPE: Bund	37023501
	Länge (cm): 600, VPE: lose	37023600
	Länge (cm): 640, VPE: lose	37023640
	Länge (cm): 640, VPE: Bund	37023641

Erstellt am 20.09.2026.
Dieses Dokument stellt kein Angebot da. Es gelten die aktuellen Preise im Online-Shop.
Alle Preise exkl. gesetzl. Mehrwertsteuer zzgl. Versandkosten und ggf. Nachnahmegebühren, wenn nicht anders angegeben.

TGU GmbH & Co. KG
Joseph-Monier-Str. 2
48268 Greven
Deutschland

Kontakt:
Telefon: +49 2575/95587-15
Fax: +49 2575/95587-87
E-Mail: info@tgu-shop.com

Rechtliches:
Amtsgericht Ibbenbüren
USt-ID-Nr.:
DE 125543036

Bild	Name	Produktnummer
	Antrieb Ridder RW245-37\400-450 Volt 3-Phasen - 5 Umdrehungen/Minute	32435380
	Motorführung für Rohrmotore für RB120 - VK16\L170	33100201
	Antrieb Ridder RW45-5\400-450 Volt 3-Phasen - 5 Umdrehungen/Minute	32035220
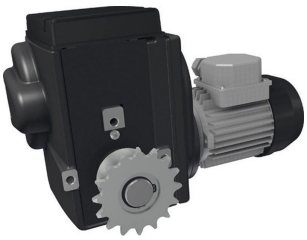	**Antrieb Ridder RW243\400-450 Volt 3-Phasen - 3 Umdrehungen/Minute**	32435381
	Tower Roller Plus Führungsprofil	

Erstellt am 20.09.2026.
Dieses Dokument stellt kein Angebot da. Es gelten die aktuellen Preise im Online-Shop.
Alle Preise exkl. gesetzl. Mehrwertsteuer zzgl. Versandkosten und ggf. Nachnahmegebühren, wenn nicht anders angegeben.

TGU GmbH & Co. KG
Joseph-Monier-Str. 2
48268 Greven
Deutschland

Kontakt:
Telefon: +49 2575/95587-15
Fax: +49 2575/95587-87
E-Mail: info@tgu-shop.com

Rechtliches:
Amtsgericht Ibbenbüren
USt-ID-Nr.:
DE 125543036

Bild	Name	Produktnummer
	Länge (cm): 400	37023710
	Länge (cm): 500	37023711
	Länge (cm): 600	37023712
	Tower Roller Plus Rollkonsole inkl. Führungsschienendeckel	37023726
	Antrieb Ridder RW245-37/400-450 Fett (Teleskop) Eco / 532259	32535384
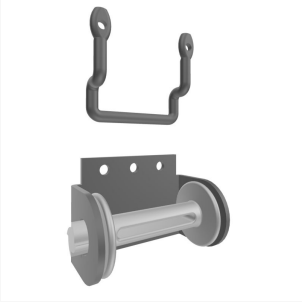	**Gurtspanner-Set bestehend aus Gurtspanner und Gurthalter**	22000316
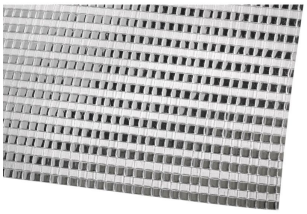	**PHL 55 Schatt.-Gewebe - 230 cm**	19255230

Erstellt am 20.09.2026.
Dieses Dokument stellt kein Angebot da. Es gelten die aktuellen Preise im Online-Shop.
Alle Preise exkl. gesetzl. Mehrwertsteuer zzgl. Versandkosten und ggf. Nachnahmegebühren, wenn nicht anders angegeben.

TGU GmbH & Co. KG
Joseph-Monier-Str. 2
48268 Greven
Deutschland

Kontakt:
Telefon: +49 2575/95587-15
Fax: +49 2575/95587-87
E-Mail: info@tgu-shop.com

Rechtliches:
Amtsgericht Ibbenbüren
USt-ID-Nr.:
DE 125543036

Bild	Name	Produktnummer
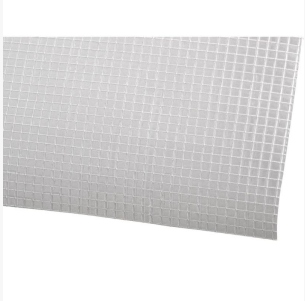	**Phormitex PHL 20 Schatt.-Gewebe**	
	Breite (cm): 190	19020190
	Breite (cm): 210	19020210
	Breite (cm): 230	19020230
	Breite (cm): 250	19020250
	Breite (cm): 270	19020270
	PHL weiß Verd.-Geweb	
	Breite (cm): 190	19100190
	Breite (cm): 230	19101230
	Breite (cm): 250	19101250
	Breite (cm): 270	19101251
	Abdeckhaube - 2 Teilig für RW 200-600	04200310

Erstellt am 20.09.2026.
Dieses Dokument stellt kein Angebot da. Es gelten die aktuellen Preise im Online-Shop.
Alle Preise exkl. gesetzl. Mehrwertsteuer zzgl. Versandkosten und ggf. Nachnahmegebühren, wenn nicht anders angegeben.

TGU GmbH & Co. KG
Joseph-Monier-Str. 2
48268 Greven
Deutschland

Kontakt:
Telefon: +49 2575/95587-15
Fax: +49 2575/95587-87
E-Mail: info@tgu-shop.com

Rechtliches:
Amtsgericht Ibbenbüren
USt-ID-Nr.:
DE 125543036

Bild	Name	Produktnummer
	Adapter Tower-Roller 50 mm für RW 240	37023703
	Verbinder für Rollschirmrohr 63 mm - Länge: 250 mm - VPE: = 45 Stk.	37000232
	Rollschirmrohr 63mm Typ 2 L=6,40m	
	VPE: Bund	37025642
	VPE: lose	37025641
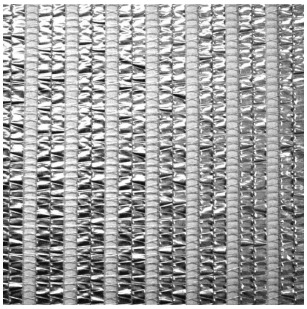	**EcoScreen ES60 outdoor closed**	
	Breite (cm): 325	19001544
	Breite (cm): 430	19001542
	Breite (cm): 530	19001540

Erstellt am 20.09.2026.
Dieses Dokument stellt kein Angebot da. Es gelten die aktuellen Preise im Online-Shop.
Alle Preise exkl. gesetzl. Mehrwertsteuer zzgl. Versandkosten und ggf. Nachnahmegebühren, wenn nicht anders angegeben.

TGU GmbH & Co. KG
Joseph-Monier-Str. 2
48268 Greven
Deutschland

Kontakt:
Telefon: +49 2575/95587-15
Fax: +49 2575/95587-87
E-Mail: info@tgu-shop.com

Rechtliches:
Amtsgericht Ibbenbüren
USt-ID-Nr.:
DE 125543036

Bild	Name	Produktnummer
	Rollwandwinkel für Energiekette - RB 50 E+	
	Ausführung: Gerade	33200098
	Ausführung: Gewinkelt	33200099
	Adapter für Tower-Roll 63 mm für RW 240	37023705
	Adapter Tower-Roller 50 mm für RW 45	37023708
	FRM120-Rohrmotor-120-7-230	33100063

TGU GmbH & Co. KG
Joseph-Monier-Str. 2
48268 Greven
Deutschland

Kontakt:
Telefon: +49 2575/95587-15
Fax: +49 2575/95587-87
E-Mail: info@tgu-shop.com

Rechtliches:
Amtsgericht Ibbenbüren
USt-ID-Nr.:
DE 125543036

Bild	Name	Produktnummer
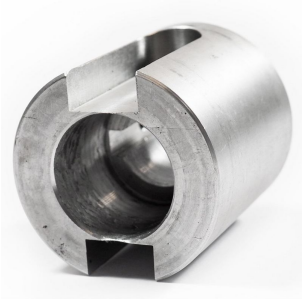	**Adapter Tower-Roller 63 mm für RW 45**	37023709
	Pfettenclip 45 für Rollschirm (Inox) - VPE: = 100 Stk.	37100150
	Fiberfilm beschichtet-transparent - 280 cm	19277351