TGU GmbH & Co. KG
Joseph-Monier-Str. 2
48268 Greven
Deutschland

Kontakt:
Telefon: +49 2575/95587-15
Fax: +49 2575/95587-87
E-Mail: info@tgu-shop.com

Rechtliches:
Amtsgericht Ibbenbüren
USt-ID-Nr.:
DE 125543036

Übersicht

Seilrolle 140 mm / für 4 mm Seile, gleitlagernd - VPE = 20 Stk.

Artikelnummer: 04300095

Image

Optionen

Ausführung:

Gleitlager | Kugellager

VPE

1 | Box

Erstellt am 16.10.2026.
Dieses Dokument stellt kein Angebot da. Es gelten die aktuellen Preise im Online-Shop.
Alle Preise exkl. gesetzl. Mehrwertsteuer zzgl. Versandkosten und ggf. Nachnahmegebühren, wenn nicht anders angegeben.

TGU GmbH & Co. KG
Joseph-Monier-Str. 2
48268 Greven
Deutschland

Kontakt:
Telefon: +49 2575/95587-15
Fax: +49 2575/95587-87
E-Mail: info@tgu-shop.com

Rechtliches:
Amtsgericht Ibbenbüren
USt-ID-Nr.:
DE 125543036

Beschreibung

Durch das extra breite Gleitlager ist die 140 mm Seilrolle besonders sicher auf der Achse geführt und hat eine hohe Stabilität bei Scherlasten.

Zusammen mit dem Gleitlager besteht die Seilrolle zu 100 % aus Kunststoff und ist somit vor Korrosion und weiteren Umwelteinflüßen komplett geschützt.

- Schlagfeste Seilrolle
- extra breit Gleitlagereinsätze
- Traglast: bis zu 150 kg
- Made in Germany

TGU GmbH & Co. KG
Joseph-Monier-Str. 2
48268 Greven
Deutschland

Kontakt:
Telefon: +49 2575/95587-15
Fax: +49 2575/95587-87
E-Mail: info@tgu-shop.com

Rechtliches:
Amtsgericht Ibbenbüren
USt-ID-Nr.:
DE 125543036

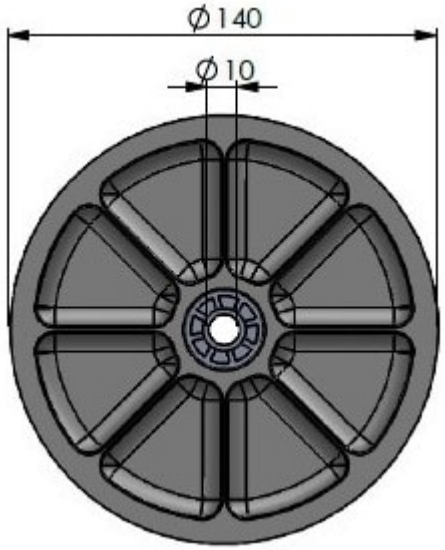

- Außendurchmesser: 140 mm
- kompatibel 10 mm Bolzen

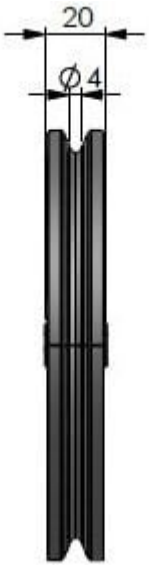

- Gesamtbreite: 20 mm
- Seildurchmesser: bis Ø 4 mm

Erstellt am 16.10.2026.
Dieses Dokument stellt kein Angebot da. Es gelten die aktuellen Preise im Online-Shop.
Alle Preise exkl. gesetzl. Mehrwertsteuer zzgl. Versandkosten und ggf. Nachnahmegebühren, wenn nicht anders angegeben.