TGU GmbH & Co. KG
Joseph-Monier-Str. 2
48268 Greven
Deutschland

Kontakt:
Telefon: +49 2575/95587-15
Fax: +49 2575/95587-87
E-Mail: info@tgu-shop.com

Rechtliches:
Amtsgericht Ibbenbüren
USt-ID-Nr.:
DE 125543036

Übersicht

Lager 4-K 1" kurz - VPE: = 36 Stk.

Artikelnummer: 25100101

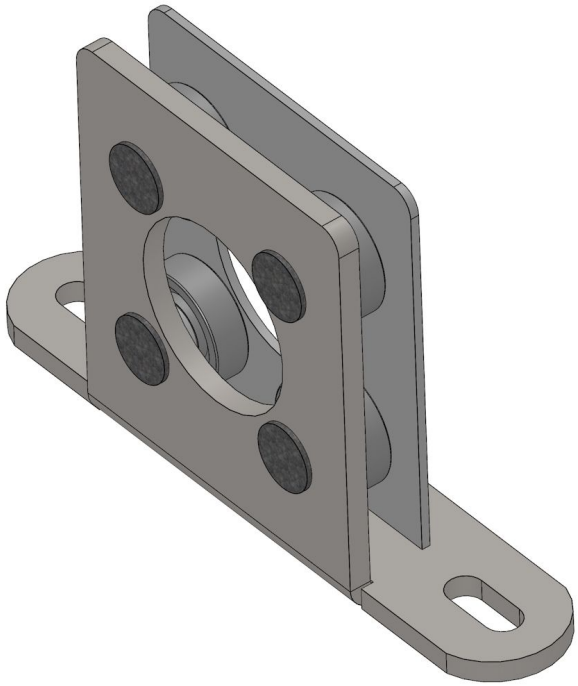

Optionen

Ausführung

kurz | lang

VPE (Stk.)

1 | 20 | 36

Image



Erstellt am 29.11.2026.
Dieses Dokument stellt kein Angebot da. Es gelten die aktuellen Preise im Online-Shop.
Alle Preise exkl. gesetzl. Mehrwertsteuer zzgl. Versandkosten und ggf. Nachnahmegebühren, wenn nicht anders angegeben.

TGU GmbH & Co. KG
Joseph-Monier-Str. 2
48268 Greven
Deutschland

Kontakt:
Telefon: +49 2575/95587-15
Fax: +49 2575/95587-87
E-Mail: info@tgu-shop.com

Rechtliches:
Amtsgericht Ibbenbüren
USt-ID-Nr.:
DE 125543036

Beschreibung

- **Einsatzbereich:** Geeignet für Zentralantriebe bei aufgehängten und aufgelegten Schattierungsanlagen
- **Material:** Verzinkter Stahl für hohe Stabilität und Korrosionsbeständigkeit
- **Funktion:** Bildet die Lagerstelle der Antriebswelle und positioniert sie perfekt in der Anlage
- **Besonderheit:** Kurze Version für 34 mm Rohre
- **Verpackungseinheit:** 36 Stück

Das **Lager 4-K 1" kurz** ist speziell für Zentralantriebe konzipiert, die in aufgehängten und aufgelegten Schattierungsanlagen eingesetzt werden. Es bildet die Lagerstelle der Antriebswelle und sorgt für eine präzise Positionierung innerhalb der Anlage.

Dank der kompakten Bauweise eignet sich dieses Lager besonders für 34 mm Rohre und gewährleistet eine stabile und zuverlässige Funktion.

Das verzinkte Stahlmaterial sorgt für eine hohe Widerstandsfähigkeit und Langlebigkeit, wodurch das Lager ideal für den langfristigen Einsatz geeignet ist.