TGU GmbH & Co. KG
Joseph-Monier-Str. 2
48268 Greven
Deutschland

Kontakt:
Telefon: +49 2575/95587-15
Fax: +49 2575/95587-87
E-Mail: info@tgu-shop.com

Rechtliches:
Amtsgericht Ibbenbüren
USt-ID-Nr.:
DE 125543036

Übersicht

Alu-Sattelklemme 19 mm + Klemmteil 30 mm - montiert mit Schraube M6 x 35

Artikelnummer: 03200000-1

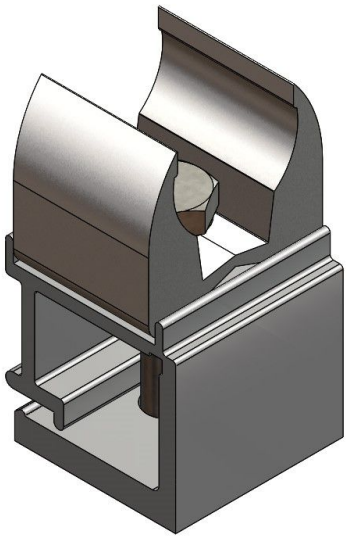

Optionen

Ausführung

30 mm - komplett

VPE (Stk.)

1 | 100

Image

Image



Erstellt am 24.11.2026.
Dieses Dokument stellt kein Angebot da. Es gelten die aktuellen Preise im Online-Shop.
Alle Preise exkl. gesetzl. Mehrwertsteuer zzgl. Versandkosten und ggf. Nachnahmegebühren, wenn nicht anders angegeben.

TGU GmbH & Co. KG
Joseph-Monier-Str. 2
48268 Greven
Deutschland

Kontakt:
Telefon: +49 2575/95587-15
Fax: +49 2575/95587-87
E-Mail: info@tgu-shop.com

Rechtliches:
Amtsgericht Ibbenbüren
USt-ID-Nr.:
DE 125543036

Beschreibung

- **Einsatzbereich:** Verbindung zwischen Antriebsdrahtseil und 19 mm Rohr
- **Material:** Aluminium für hohe Stabilität und Korrosionsbeständigkeit
- **Klemmteil:** 30 mm für eine sichere Befestigung
- **Montage:** Vormontiert mit Schraube M6 x 35 für einfache Installation

Die **Alu-Sattelklemme 19 mm + Klemmteil 30 mm** ist eine bewährte Lösung zur sicheren Verbindung von Antriebsdrahtseilen mit 19 mm Rohren in Schattierungs- und Lüftungssystemen. Dank der hochwertigen Aluminiumkonstruktion bietet sie eine hohe Stabilität und Korrosionsbeständigkeit.

Das vormontierte Klemmteil mit einer Größe von 30 mm sorgt für eine zuverlässige Befestigung, während die mitgelieferte Schraube M6 x 35 eine einfache und schnelle Montage ermöglicht. Dies macht die Sattelklemme besonders praktisch für professionelle Anwendungen.

Diese Sattelklemme ist ideal für den Einsatz in Gewächshäusern und anderen anspruchsvollen Umgebungen, in denen eine stabile und langlebige Verbindung erforderlich ist.